Atlas Copco

Oil-injected rotary screw compressors

G15, G18, G22
G15VSD, G18VSD, G22VSD

Lista de peças

Atlas Copco

Atlas Copco

Oil-injected rotary screw compressors

G15, G18, G22
G15VSD, G18VSD, G22VSD

Lista de peças

Importante
Este manual aplica-se exclusivamente a:
1. Compressores equipados com um regulador eletrônico com visor de cristal líquido a partir do número de série BQD121056.
1. El presente manual vale exclusivamente para los compresores desde el número de serie BQD121056 en adelante.

2023 - 03 - Ed. 02

No. 1028 9057 01

www.atlascopco.com/pt-br

INSTRUÇÕES DE USO - PT - Português

1 ENCOMENDANDO PEÇAS

Sempre especifique o número da peça, o nome e a quantidade dos itens necessários, assim como o tipo e o número de série da máquina.

2 INFORMAÇÕES SOBRE AS COLUNAS

Ref. - Número de referência: indica onde está uma peça específica listada no desenho. Somente peças com número de referência são mostradas no desenho. As peças no desenho que não têm um número de referência destinam-se simplesmente a ilustrar o conjunto.

Código - Número da peça: se nenhum número de peça estiver especificado, o componente não está disponível como peça sobressalente. Uma linha mostrada em negrito é um conjunto. Uma peça cujo número seja seguido por um ponto preto faz parte do conjunto impresso em negrito imediatamente acima dela.O símbolo - - - direciona para outra lista com o mesmo título, como Nome. Quando o número de peça específico é colocado abaixo da linha Ref. / Nome, é preciso escolher o tipo/versão da máquina.

Qtd - Quantidade: indica o número de peças e os números de referência correspondentes. "CN" significa Conforme necessário: a quantidade ou o número a ser determinado.

Nome - Nome da peça

Observações - Informações extras sobre a peça. Uma série de letras pode indicar que uma determinada peça é certificada pelo órgão autorizado específico, de acordo com os códigos ou as regras da lista. As medidas são fornecidas em milímetros.

INSTRUCCIONES DE USO - ES - Español

1 PEDIDO DE PIEZAS

Especifique siempre el número de referencia, el nombre y la cantidad de los elementos que necesita, además del tipo y número de serie de la máquina.

2 INFORMACIÓN DE LAS COLUMNAS

Ref - Número de referencia: enlaza una pieza concreta de la lista con el solo. Solo se muestran piezas con número de referencia en el plano. Las piezas del plano que no tienen números de referencia solo se muestran para ilustrar el conjunto.

Código - Designación que se debe utilizar para pedir piezas de repuesto. Si no se especifica una designación, esto quiere decir que el componente no está disponible como pieza de repuesto. Una línea mostrada en negrita es un conjunto. Una designación precedida por un punto negro forma parte del conjunto inmediatamente superior. El símbolo - - - se dirige a otra lista con el mismo título, como nombre. Cuando el número de pieza específico se coloca debajo de la línea Ref. / Nombre, es necesario elegir el tipo / versión de la máquina.

Qtd - Cantidad: indica el número de piezas en relación con el número de referencia correspondiente. “CN” significa “Según necesidad”: cantidad o número a determinar.

Nome - Nombre de la pieza.

Observações - Información adicional sobre la pieza. Una serie de letras puede indicar que una determinada pieza está certificada por el órgano autorizado específico, de acuerdo con los códigos o las reglas de la lista. Las medidas se suministran en milímetros.

Índice

1 Kits de serviço
Kits de servicio 6-7

2 Acionamento (drive train) e motor
Accionamiento (drive train) y motor 8-10

3 Entrada de ar
Entrada de aire 12

4 Sistema de resfriamento - Pack - FM
Sistema de refrigeración - Pack - FM 14

5 Sistema de resfriamento - Pack - TM
Sistema de refrigeración - Pack - TM 16

6 Sistema de resfriamento - Full-Feature
Sistema de refrigeración - Full-Feature 18

7 Sistema de óleo
Sistema de aceite 20-22

8 Reservatório
Depósito 24

9 Secador de ar
Secador de aire 26

10 Secador de ar - E6X
Secador de aire - E6X 28

11 Secador de ar - E7X
Secador de aire - E7X 30

12 Carenagem - Pack
Carrocería - Pack 32

13 Carenagem - Full-Feature
Carrocería - Full-Feature 34

14 Carenagem - VSD
Carrocería - VSD 36

15 Componentes do cubículo - YD
Componentes del cubículo - YD 38

16 Componentes do cubículo - VSD
Componentes del cubículo - VSD 42

17 Kit secador
Kit secador 44

18 Etiquetas
Etiquetas 46

Notas:

1 Kit de serviço
Kit de servício

Ref.	Código	Qtd	Nome	Nombre	Observações
	1625 0056 01		**Kit filtro de ar-óleo**	**Kit de aire-aceite**	
	•	1	Filtro de óleo	Filtro de aceite	
	•	1	Elemento do filtro de ar	Elemento del filtro de aire	
	2901 0002 01		**Kit válvula de admissão**	**Kit de válvula de admisión**	
	•	1	Anel elástico	Anillo de sellar	
	•	1	Anel "O" 39.5 X 1.78	Junta tórica 39.5 X 1.78	
	•	2	Anel	Anillo	
	•	1	Anel "O"	Junta tórica	
	•	1	Válvula	Válvula	
	•	1	Mola	Resorte	
	•	1	Mola	Resorte	
	•	1	Mola	Resorte	
	•	1	Pistão	Pistón	
	•	1	Anel elástico	Anillo de sellar	
	•	1	Anel "O" 35.1 X 1.6	Junta tórica 35.1 X 1.6	
	•	1	Junta	Junta	
	•	1	Porca M8	Tuerca M8	
	•	1	Chapa	Placa	
	•	1	Anel "O"	Junta tórica	
	•	2	Anel "O"	Junta tórica	
	•	1	Tubo de graxa	Tubo de grasa	
	•	1	Diagrama de serviço	Diagrama de servivio	
	2901 1399 00		**Kit válvula de pressão mínima**	**Kit válvula de presión mínima**	
	•	1	Vedação	Guarnición	
	•	1	Anel "O"	Junta tórica	
	•	1	Mola	Resorte	
	•	1	Pistão	Pistón	
	•	1	Disco	Disco	
	•	1	Tubo de graxa	Tubo de grasa	
	2901 1616 00		**Kit válvula termostática 38°C**	**Kit válvula termostática 38°C**	
	•	1	Válvula termostática 38 °C	Válvula termostática 38 °C	
	•	1	Anel "O" 34 X 1.5	Junta tórica 34 X 1.5	
	•	1	Kit de manutenção	Kit de mantenimiento	
	•	1	Instr. kit termostato de óleo	Instr. kit termostato de aceite	
	•	1	Instr. kit termostato de óleo	Instr. kit termostato de aceite	
	2901 1617 00		**Kit válvula termostática 60°C**	**Kit válvula termostática 60°C**	
	•	1	Válvula termostática 60 °C	Válvula termostática 60 °C	
	•	1	Anel "O"	Junta tórica	
	•	1	Kit	Kit	
	•	1	Instr. kit termostato de óleo	Instr. kit termostato de aceite	
	•	1	Instr. kit termostato de óleo	Instr. kit termostato de aceite	

Continua na próxima página
Continúa en la siguiente página...

Kit de serviço
Kit de servício

1

Ref.	Código	Qtd	Nome	Nombre	Observações
	2901 1618 00		**Kit válvula termostática 75ºC**	**Kit válvula termostática 75ºC**	
	•	1	Válvula termostática 60 °C	Válvula termostática 60 °C	
	•	1	Anel "O"	Junta tórica	
	•	1	Kit	Kit	
	•	1	Anel "O" 35.1 X 1.6	Junta tórica 35.1 X 1.6	
	•	1	Instr. kit termostato de óleo	Instr. kit termostato de aceite	
	1028 9269 22	**1**	**Filtro do cubículo**	**Filtro del cubículo**	
			Óleo	**Aceite**	
	2901 1700 00	1	Óleo RXD 5L	Aceite RXD 5L	
	2901 1701 00	1	Óleo RXD 20L	Aceite RXD 20L	
	2901 1702 00	1	Óleo RXD 209L	Aceite RXD 209L	
	1630 0833 00	1	Óleo ROTO-FOODGRADE 5L	Aceite ROTO-FOODGRADE 5L	
	1830 0234 06	1	Óleo ROTO-FOODGRADE 20L	Aceite ROTO-FOODGRADE 20L	
	3002 6015 20	**1**	**Kit de vedação do eixo**	**Kit de sello de eje**	

2

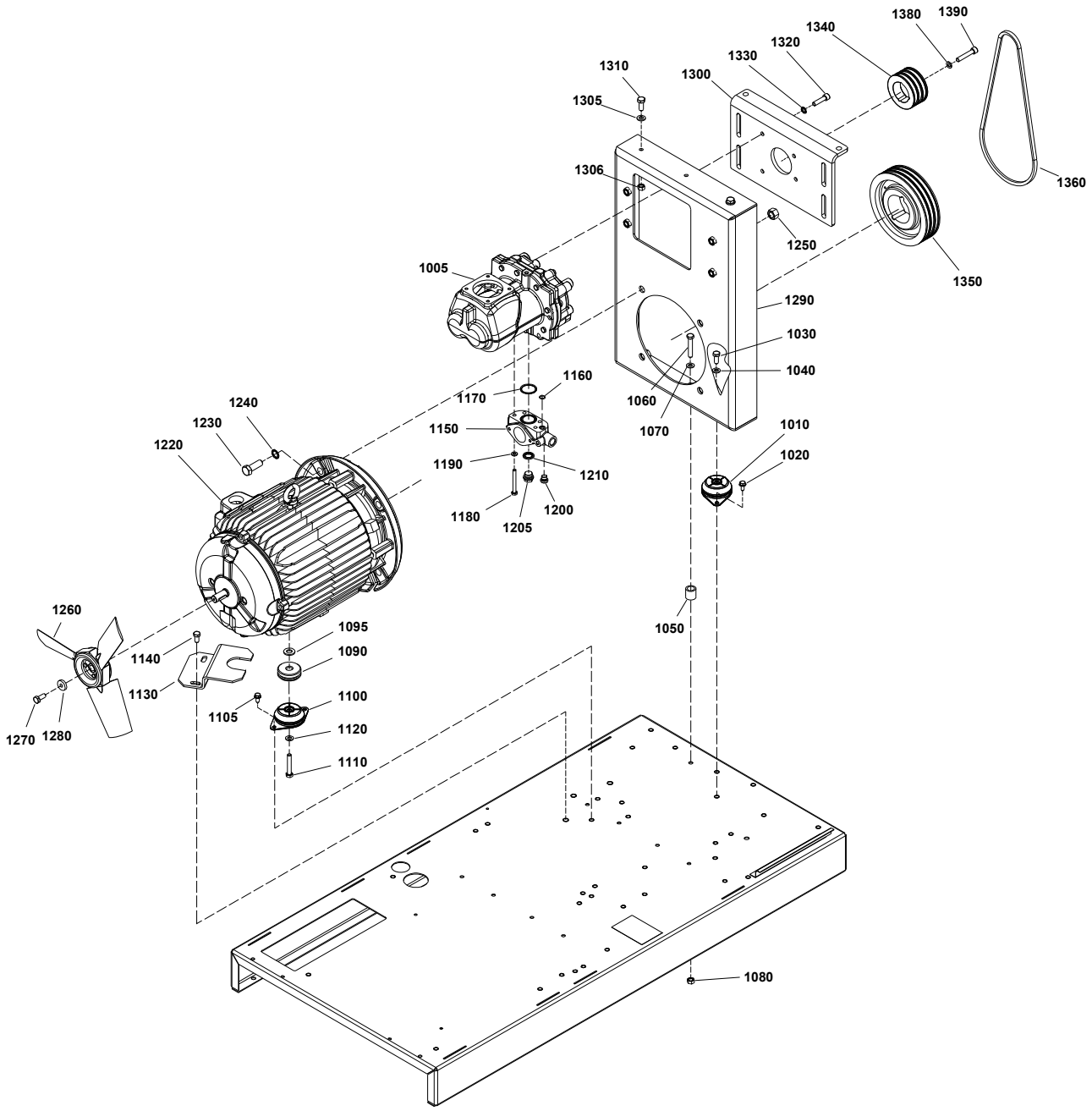
1380
1390
1340
1320
1330
1310
1300
1305
1306
1360
1250
1350
1005
1290
1030
1040
1160
1170
1060
1070
1240
1230
1150
1010
1220
1190
1020
1210
1180
1200
1205
1260
1095
1050
1140
1090
1130
1100
1105
1120
1270
1280
1110
1080

Acionamento (drive train) e motor
Accionamiento (drive train) y motor

2

Ref.	Código	Qtd	Nome	Nombre	Observações
1005	1303 0320 90	1	Elemento	Elemento	
1010	1613 6752 31	2	Amortecedor	Amortiguador	
1020	1028 8576 90	4	Parafuso	Tornillo	
1030	0147 1362 03	2	Parafuso	Perno	
1040	0301 2344 00	2	Arruela	Arandela	
1050	1028 8592 80	1	Espaçador	Espaciador	
1060	0147 1404 03	1	Parafuso	Perno	
1070	0301 2344 00	1	Arruela	Arandela	
1080	0291 1112 00	1	Porca	Tuerca	
1090	1028 9056 52	1	Espaçador	Espaciador	
1095	0300 0276 03	1	Arruela	Arandela	
1100	1613 6752 13	1	Amortecedor	Amortiguador	
1105	0147 1398 03	2	Parafuso	Tornillo	
1110	0147 1405 03	1	Parafuso	Perno	
1120	0301 2335 00	2	Arruela	Arandela	
1130	1028 9056 53	1	Suporte	Soporte	
1140	0147 1360 03	2	Parafuso	Perno	
1150	1629 0072 51	1	Carcaça	Carcasa	
1160	0663 3118 00	1	Anel "O"	Junta tórica	
1170	0663 3132 00	1	Anel "O"	Junta tórica	
1180	0147 1331 03	4	Parafuso	Perno	
1190	0301 2335 00	4	Arruela	Arandela	
1200	0686 3718 24	1	Tampão	Tapón	
1205	0686 3716 47	1	Tampão	Tapón	
1210	0661 1000 39	1	Arruela	Arandela	
1220	-	1	Motor	Motor	
	1028 9060 60	-	15 kW 220V-60Hz	15 kW 220V-60Hz	
	1028 9167 02	-	15 kW 380V-50Hz	15 kW 380V-50Hz	
	1028 9060 61	-	15 kW 380V-60Hz	15 kW 380V-60Hz	
	1028 9060 62	-	15 kW 440V-60Hz	15 kW 440V-60Hz	
	1028 9060 63	-	18 kW 220V-60Hz	18 kW 220V-60Hz	
	1028 9167 03	-	18 kW 380V-50Hz	18 kW 380V-50Hz	
	1028 9060 64	-	18 kW 380V-60Hz	18 kW 380V-60Hz	
	1028 9060 65	-	18 kW 440V-60Hz	18 kW 440V-60Hz	
	1028 9060 66	-	22 kW 220V-60Hz	22 kW 220V-60Hz	
	1028 9167 04	-	22 kW 380V-50Hz	22 kW 380V-50Hz	
	1028 9060 67	-	22 kW 380V-60Hz	22 kW 380V-60Hz	
	1028 9060 68	-	22 kW 440V-60Hz	22 kW 440V-60Hz	
	1028 9060 69	-	18 kW 380V VSD	18 kW 380V VSD	
1230	0147 1478 03	4	Parafuso	Perno	
1240	0333 2143 00	4	Arruela	Arandela	
1250	0266 2114 00	4	Porca	Tuerca	
1260	-	1	Ventilador	Ventilador	
	1028 9167 10	-	G15 50Hz	G15 50Hz	
	1622 4783 03	-	G15 60Hz	G15 60Hz	
	1028 9167 11	-	G18 50Hz	G18 50Hz	
	1622 4783 03	-	G18 60Hz	G18 60Hz	
	1028 9167 12	-	G22 50Hz	G22 50Hz	
	1028 9057 29	-	G22 60Hz	G22 60Hz	
	1028 9057 29	-	G15/18/22 VSD	G15/18/22 VSD	
1270	0147 1247 03	1	Parafuso	Perno	
1280	1622 3305 00	1	Arruela	Arandela	

Continua na próxima página
Continúa en la siguiente página...

2

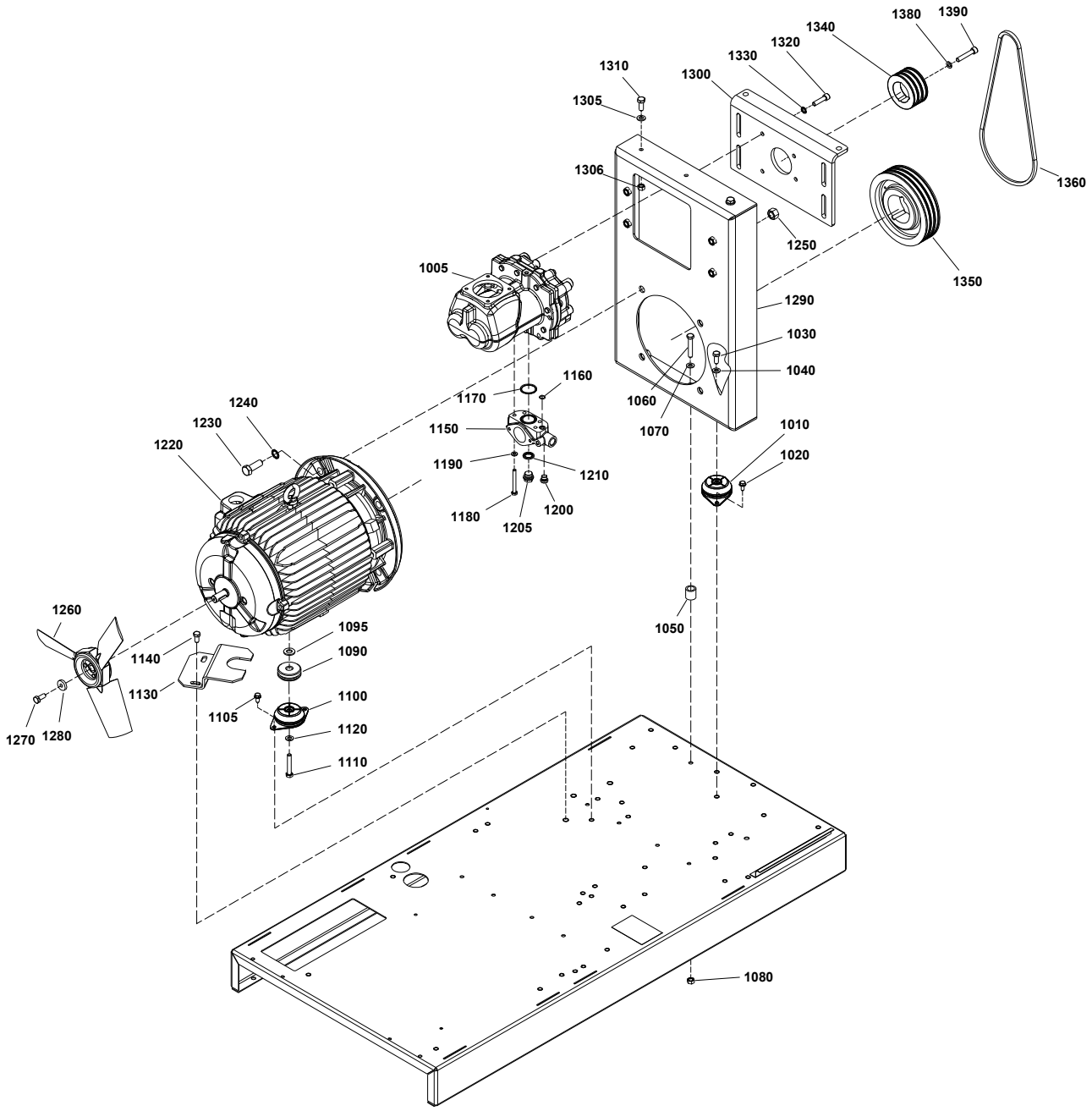
1380
1390
1340
1320
1330
1310
1300
1305
1306
1360
1250
1350
1005
1290
1030
1040
1160
1170
1060
1070
1240
1230
1150
1010
1220
1190
1020
1210
1180
1200
1205
1260
1095
1050
1140
1090
1130
1100
1105
1120
1270
1280
1110
1080

Acionamento (drive train) e motor
Accionamiento (drive train) y motor

2

Ref.	Código	Qtd	Nome	Nombre	Observações
1290	1092 9037 26	1	Suporte	Soporte	
1300	1092 9037 42	1	Placa	Placa	
1305	0301 2358 00	4	Arruela	Arandela	
1306	0266 2112 00	4	Porca	Tuerca	
1310	0147 1415 12	4	Parafuso	Perno	
1320	0211 1365 00	4	Parafuso	Tornillo	
1330	0333 3232 00	4	Arruela	Arandela	
1340	-	1	Polia elemento	Polea elemento	
	1028 9263 29	-	G15-100 60Hz	G15-100 60Hz	
	1028 9263 30	-	G15-125 60Hz	G15-125 60Hz	
	1028 9263 29	-	G15-150 50Hz	G15-150 50Hz	
	1028 9263 31	-	G15-150 60Hz	G15-150 60Hz	
	1092 9036 23	-	G18-100 60Hz	G18-100 60Hz	
	1092 9036 24	-	G18-125 60Hz	G18-125 60Hz	
	1028 9263 32	-	G18-150 50Hz	G18-150 50Hz	
	1092 9036 27	-	G18-150 60Hz	G18-150 60Hz	
	1092 9036 23	-	G22-100 60Hz	G22-100 60Hz	
	1092 9036 24	-	G22-125 60Hz	G22-125 60Hz	
	1028 8554 97	-	G22-150 50Hz	G22-150 50Hz	
	1028 9263 32	-	G22-150 60Hz	G22-150 60Hz	
1350	-	1	Polia motor	Polea motor	
	1092 9036 13	-	G15-100 60Hz	G15-100 60Hz	
	1092 9036 13	-	G15-125 60Hz	G15-125 60Hz	
	1092 9036 13	-	G15-150 50Hz	G15-150 60Hz	
	1028 9263 28	-	G15-150 60Hz	G15-150 60Hz	
	1092 2029 66	-	G18-100 60Hz	G18-100 60Hz	
	1092 2029 65	-	G18-125 60Hz	G18-125 60Hz	
	1092 2029 68	-	G18-150 50Hz	G18-150 50Hz	
	1092 2029 66	-	G18-150 60Hz	G18-150 60Hz	
	1092 2029 68	-	G22-100 60Hz	G22-100 60Hz	
	1092 2029 68	-	G22-125 60Hz	G22-125 60Hz	
	1028 8554 96	-	G22-150 50Hz	G22-150 50Hz	
	1092 2029 68	-	G22-150 60Hz	G22-150 60Hz	
1360	-	CN	Correia	Correa	
	1028 8850 56	2	G15-100 60Hz	G15-100 60Hz	
	1028 8850 56	2	G15-125 60Hz	G15-125 60Hz	
	1092 2029 85	2	G15-150 50Hz	G15-150 50Hz	
	1028 8850 56	2	G15-150 60Hz	G15-150 60Hz	
	1092 2029 85	3	G18-100 60Hz	G18-100 60Hz	
	1092 2029 85	3	G18-125 60Hz	G18-125 60Hz	
	1028 8851 77	3	G18-150 50Hz	G18-150 50Hz	
	1028 8850 56	3	G18-150 60Hz	G18-150 60Hz	
	1028 8851 77	3	G22-100 60Hz	G22-100 60Hz	
	1028 8851 77	3	G22-125 60Hz	G22-125 60Hz	
	1028 8850 56	4	G22-150 50Hz	G22-150 50Hz	
	1028 8851 76	3	G22-150 60Hz	G22-150 60Hz	
1380	0301 2344 00	1	Arruela	Arandela	
1390	-	1	Parafuso	Tornillo	
	0147 1368 03	-	G15	G15	
	0211 1368 00	-	G18/22	G18/22	

3

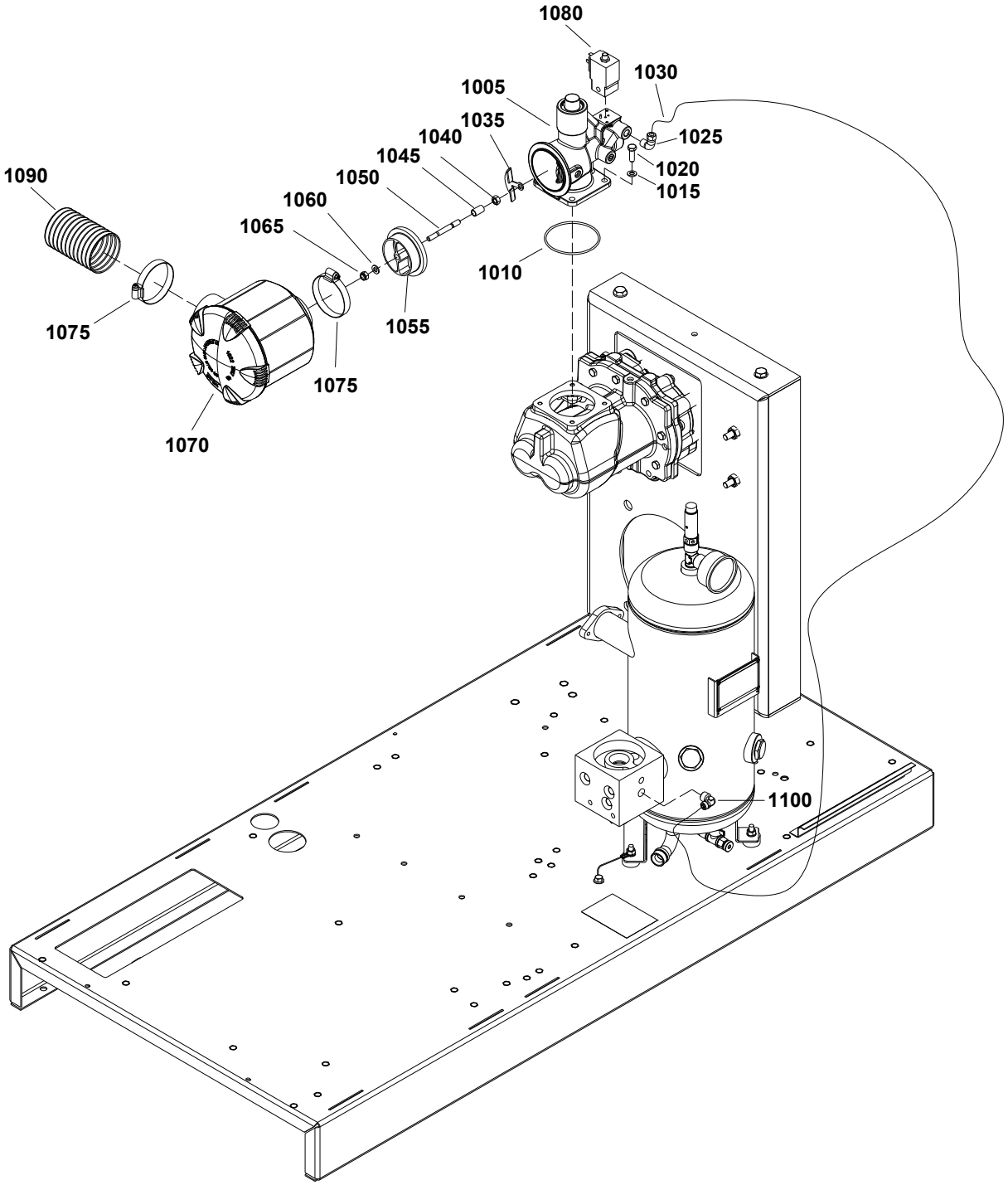
1080
1030
1005
1035
1040
1025
1045
1020
1050
1015
1090
1060
1065
1010
1075
1055
1075
1070
1100

Entrada de ar
Entrada de aire

3

Ref.	Código	Qtd	Nome	Nombre	Observações
1005	1622 8786 88	1	Válvula de admissão	Válvula de admisión	
1010	0663 7142 00	1	Anel "O"	Junta tórica	
1015	0301 2335 00	4	Arruela	Arandela	
1020	0147 1325 03	4	Parafuso	Tornillo	
1025	9740 2004 42	1	Cotovelo	Codo	
1030	0070 6002 03	CN	Tubo de plástico	Tubo de plástico	
1035	1613 7310 00	1	Chapa	Placa	
1040	0266 2110 00	1	Porca	Tuerca	
1045	1028 9057 97	1	Espaçador	Espaciador	
1050	0246 1956 39	1	Haste	Vástago	
1055	1613 8722 81	1	Conector	Conector	
1060	0301 2335 00	1	Arruela	Arandela	
1065	0291 1110 00	1	Porca	Tuerca	
1070	1622 7887 00	1	Filtro de ar	Filtro de aire	
	•	1	Elemento filtrante	Elemento del filtro	
1075	0347 6114 00	2	Abraçadeira	Abrazadera	
1080		1	Válvula solenóide	Válvula solenoide	
	1089 0621 10	-	50Hz	50Hz	
	1089 0621 11	-	60Hz	60Hz	
1090	1622 6981 00	1	Tubo de entrada de ar	Tubo	
1100	9740 2004 43	1	Cotovelo	Codo	

4

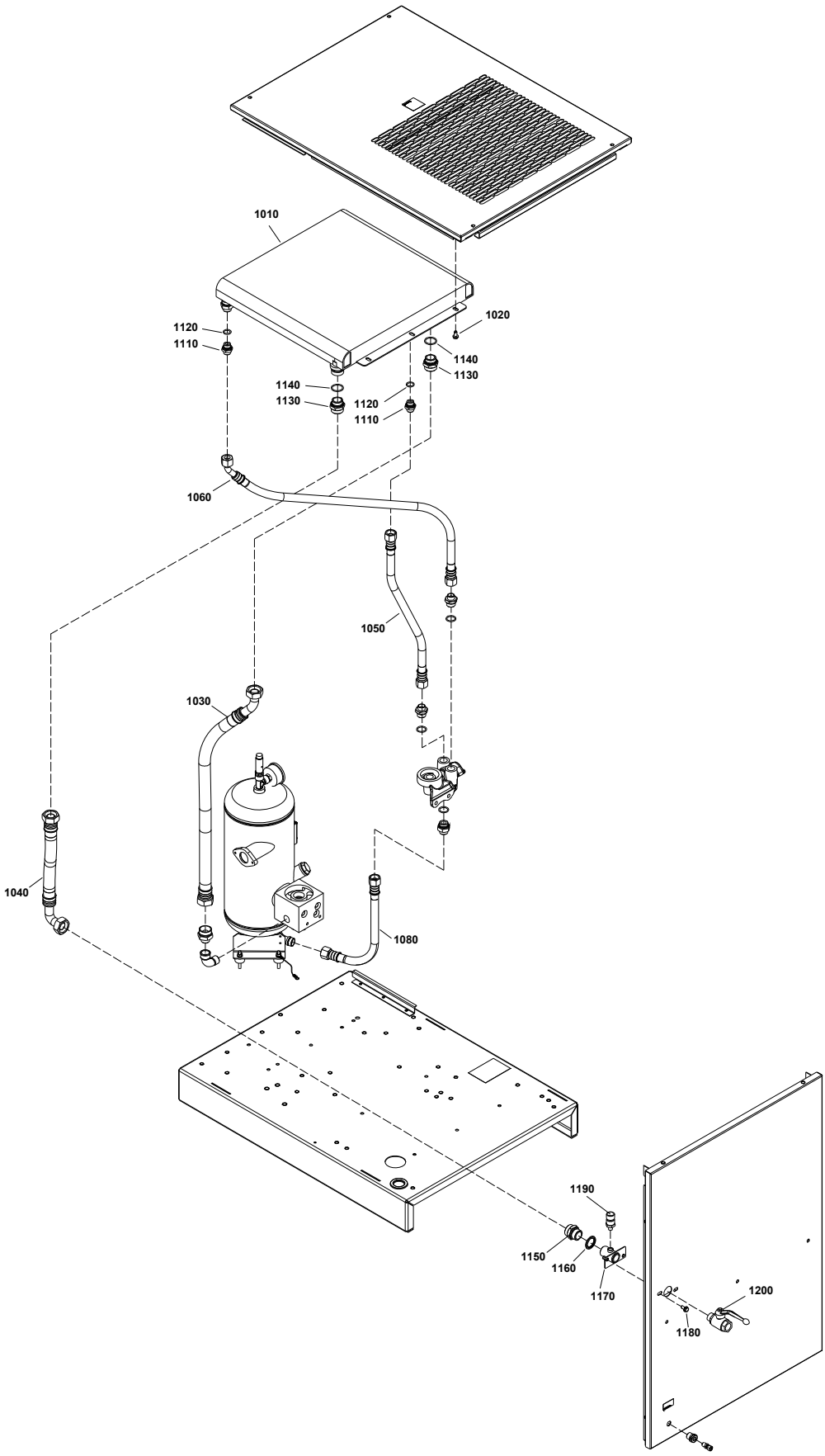
1010
1020
1120
1110
1140
1130
1140
1130
1120
1110
1060
1050
1030
1040
1080
1190
1150
1160
1170
1200
1180

Sistema de resfriamento - Pack - FM
Sistema de refrigeración - Pack - FM

4

Ref.	Código	Qtd	Nome	Nombre	Observações
1010	-	1	Combi Cooler	Combi Cooler	
	1092 2012 99		G15	G15	
	1092 9039 16		G18/22	G18/22	
1020	1028 8576 90	6	Parafuso	Tornillo	
1030	1028 9348 65	1	Mangueira entrada AC	Manguera entrada AC	
1040	1028 9057 50	1	Mangueira saída ar	Manguera salida aire	
1050	-	1	Mangueira entrada OC	Manguera entrada OC	
	1028 9056 31	-	G15	G15	
	1028 9056 29	-	G18/22	G18/22	
1060	-	1	Mangueira saída AC	Manguera salida AC	
	1028 9056 41	-	G15	G15	
	1028 9056 30	-	G18/22	G18/22	
1080	1028 9056 79	1	Mangueira	Manguera	
1110	0571 0035 96	2	Niple	Niple	
1120	0663 3125 00	2	Anel "O"	Junta tórica	
1130	0571 0035 90	2	Niple	Niple	
1140	0661 1000 61	2	Arruela	Arandela	
1150	2250 4983 00	1	Niple	Niple	
1160	0661 1000 60	1	Anel de vedação	Anillo de sellar	
1170	1622 2733 00	1	Conector	Conector	
1180	0147 1322 03	2	Parafuso	Perno	
1190	1089 0575 67	1	Transdutor de pressão	Transductor de presión	
1200	0852 0010 15	1	Válvula de esfera	Válvula de bola	

5

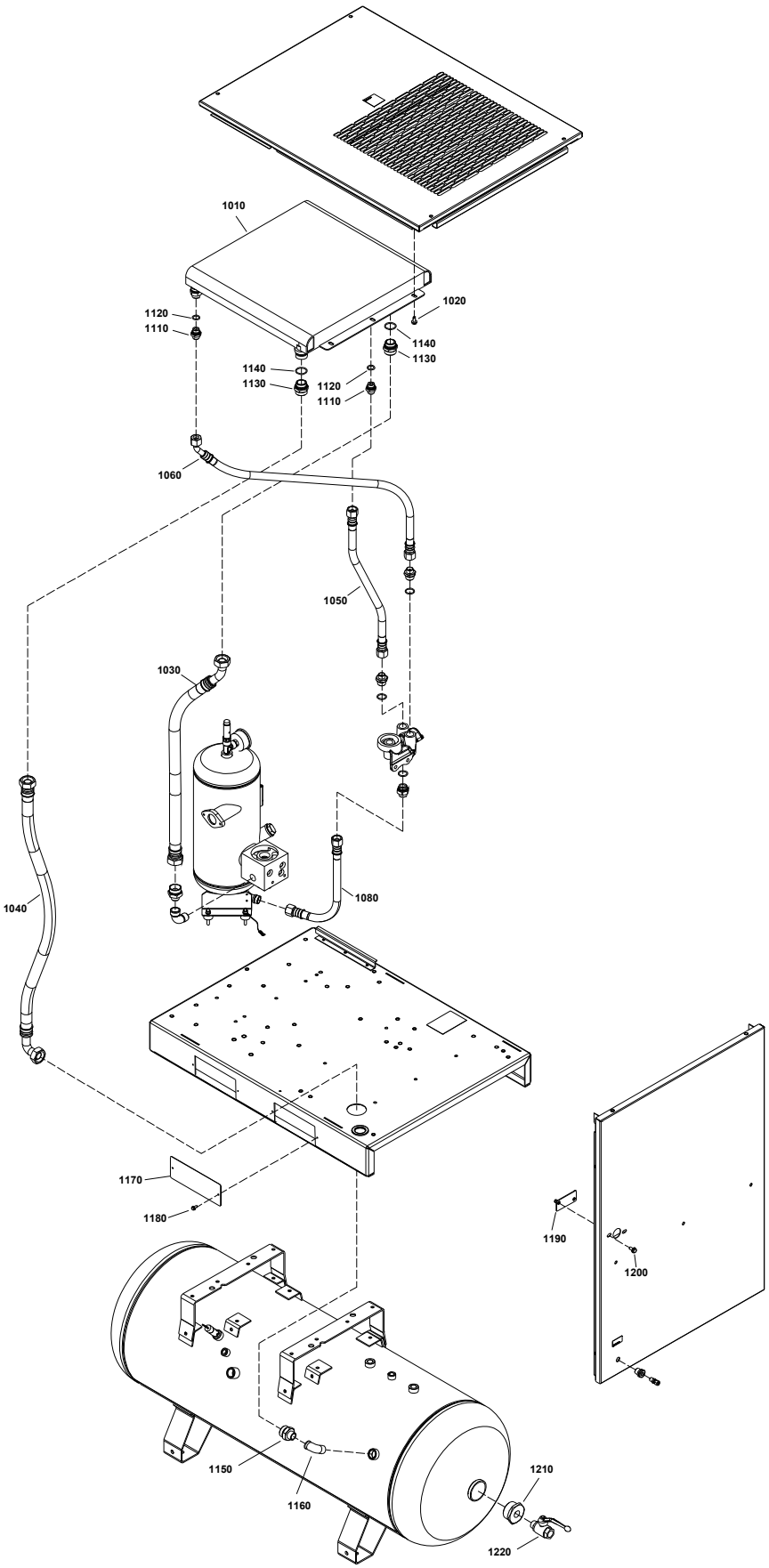
1010
1020
1120
1110
1140
1130
1140
1130
1120
1110
1060
1050
1030
1040
1080
1170
1180
1190
1200
1150
1160
1210
1220

Sistema de resfriamento - Pack - TM
Sistema de refrigeración - Pack - TM

5

Ref.	Código	Qtd	Nome	Nombre	Observações
1010	-	1	Combi Cooler	Combi Cooler	
	1092 2012 99		G15	G15	
	1092 9039 16		G18/22	G18/22	
1020	1028 8576 90	6	Parafuso	Tornillo	
1030	1028 9348 65	1	Mangueira entrada AC	Manguera entrada AC	
1040	-	1	Mangueira saída AC	Manguera salida AC	
	1028 9057 47	-	265L	265L	
	1028 9057 46	-	475L	475L	
1050	-	1	Mangueira entrada OC	Manguera entrada OC	
	1028 9056 31	-	G15	G15	
	1028 9056 29	-	G18/22	G18/22	
1060	-	1	Mangueira saída OC	Manguera salida OC	
	1028 9056 41	-	G15	G15	
	1028 9056 30	-	G18/22	G18/22	
1080	1028 9056 79	1	Mangueira	Manguera	
1110	0571 0035 96	2	Niple	Niple	
1120	0663 3125 00	2	Anel "O"	Junta tórica	
1130	0571 0035 90	2	Niple	Niple	
1140	0661 1000 61	2	Arruela	Arandela	
1150	0571 0035 28	1	Niple	Niple	
1160	0560 0200 74	1	Cotovelo	Codo	
1170	1028 9057 52	4	Chapa	Placa	
1180	0266 3347 07	8	Parafuso	Tornillo	
1190	1028 9056 97	1	Tampa	Tapa	
1200	0147 1247 03	2	Parafuso	Perno	
1210	0605 8533 03	1	Redução	Reducción	
1220	0852 0010 34	1	Válvula de esfera	Válvula de bola	

6

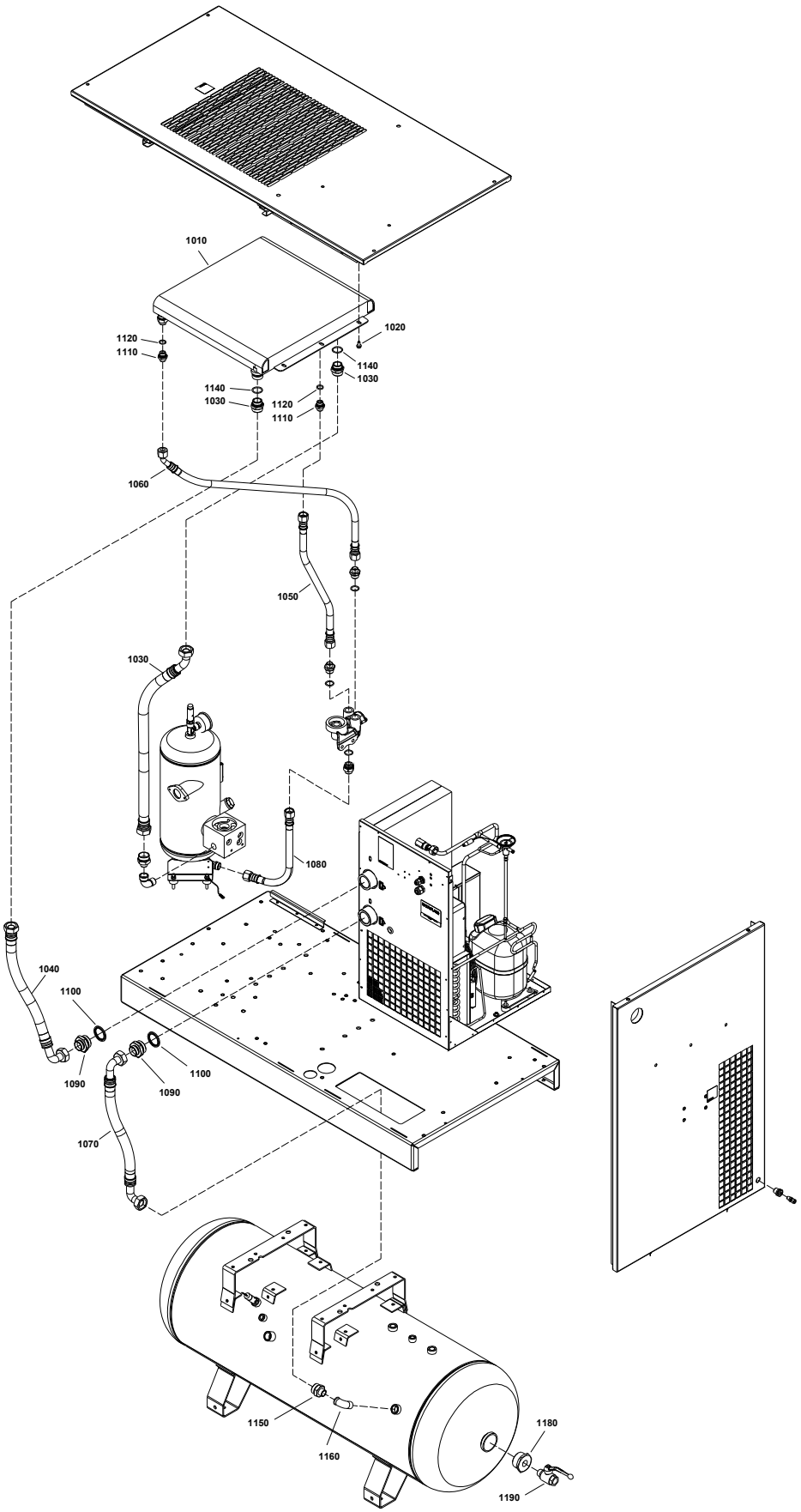
1010
1020
1120
1110
1140
1030
1140
1030
1120
1110
1060
1050
1030
1080
1040
1100
1090
1100
1090
1070
1150
1160
1180
1190

Sistema de resfriamento - Full-Feature
Sistema de refrigeración - Full-Feature

6

Ref.	Código	Qtd	Nome	Nombre	Observações
1010	-	1	Combi Cooler	Combi Cooler	
	1092 2012 99		G15, G15VSD	G15, G15VSD	
	1092 9039 16		G18/22, G18/22 VSD	G18/22, G18/22 VSD	
1020	1028 8576 90	6	Parafuso	Tornillo	
1030	-	1	Mangueira entrada AC	Manguera entrada AC	
	1028 9348 65	-	G15/18/22	G15/18/22	
	1028 9348 64	-	G15/18/22 VSD	G15/18/22 VSD	
1040		1	Mangueira saída AC	Manguera salida AC	
	1028 9057 90	-	G15	G15	
	1028 9059 71	-	G18/22	G18/22	
	1028 9059 72	-	G15 VSD	G15 VSD	
	1028 9057 91	-	G18/22 VSD	G18/22 VSD	
1050	-	1	Mangueira entrada OC	Manguera entrada OC	
	1028 9056 31	-	G15	G15	
	1028 9056 29	-	G18/22	G18/22	
	1028 9056 40	-	G15 VSD	G15 VSD	
	1028 9055 78	-	G18/22 VSD	G18/22 VSD	
1060	-	1	Mangueira saída AC	Manguera salida AC	
	1028 9056 41	-	G15	G15	
	1028 9056 30	-	G18/22	G18/22	
	1028 9056 38	-	G15 VSD	G15 VSD	
	1028 9055 79	-	G18/22 VSD	G18/22 VSD	
1070		1	Mangueira saída secador	Manguera salida secador	
	1028 9057 85	-	G15, G15 VSD	G15, G15 VSD	**265L**
	1028 9056 37		G18/22, G18/22 VSD	G18/22, G18/22 VSD	**265L**
	1028 9059 70	-	G15, G15 VSD	G15, G15 VSD	**475L**
	1028 9056 82		G18/22, G18/22 VSD	G18/22, G18/22 VSD	**475L**
1080	1028 9056 79	1	Mangueira	Manguera	
1090	-	2	Niple	Niple	
	0571 0036 01	-	DR-E6X	DR-E6X	
	0571 0035 90	-	DR-E7X	DR-E7X	
1100	-	2	Anel "O"	Junta tórica	
	0663 3130 00	-	DR-E6X	DR-E6X	
	0661 1000 61	-	DR-E7X	DR-E7X	
1110	0571 0035 96	2	Niple	Niple	
1120	0663 3125 00	2	Anel "O"	Junta tórica	
1130	0571 0035 90	2	Niple	Niple	
1140	0661 1000 61	2	Arruela	Arandela	
1150	0571 0035 28	1	Niple	Niple	
1160	0560 0200 74	1	Cotovelo	Codo	
1180	0605 8533 03	1	Redução	Reducción	
1190	0852 0010 34	1	Válvula de esfera	Válvula de bola	

7

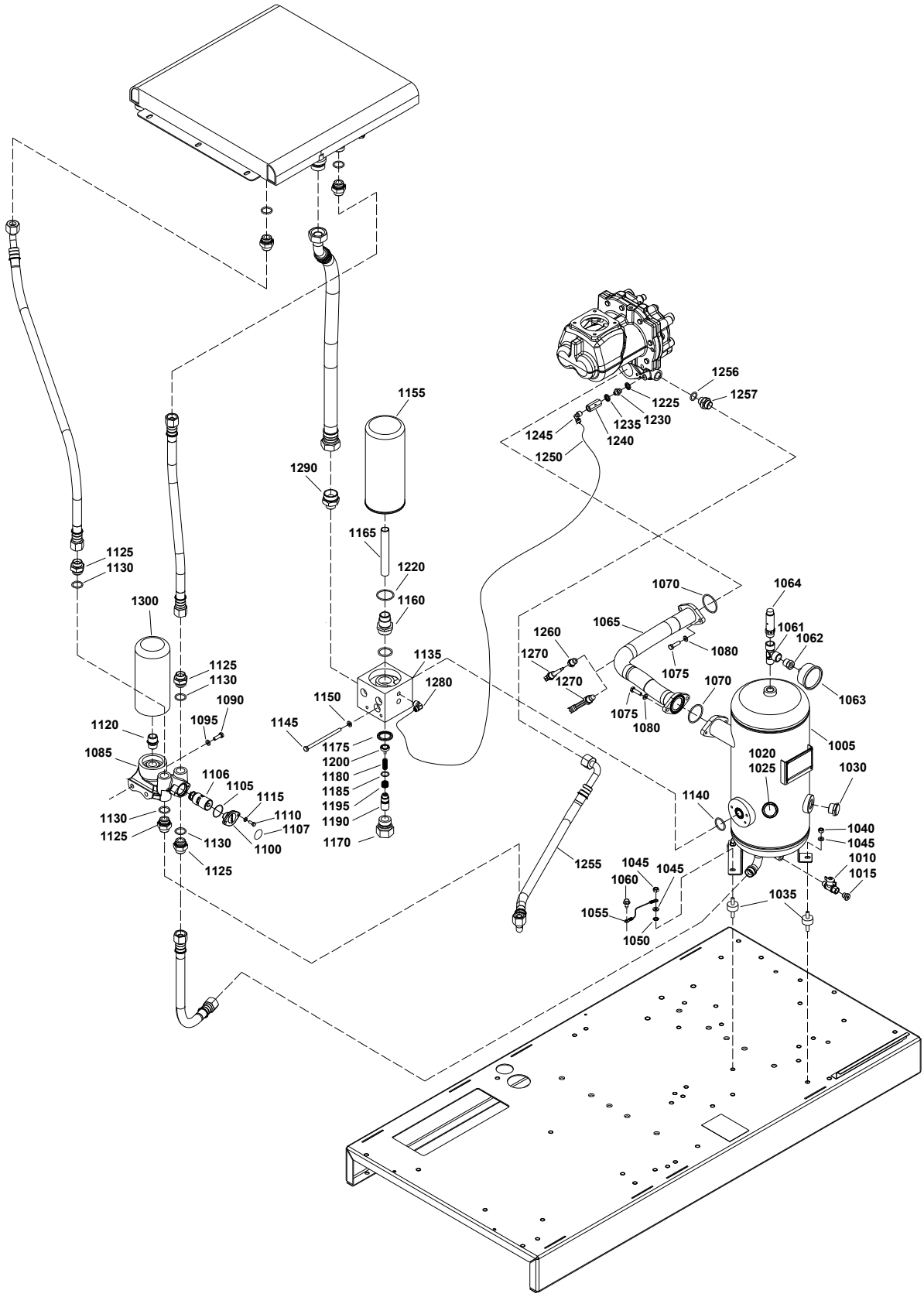
1256
1257
1225
1230
1235
1240
1245
1250
1155
1290
1165
1220
1160
1125
1130
1300
1135
1280
1150
1145
1175
1200
1180
1185
1195
1190
1170
1120
1095
1090
1085
1106
1105
1115
1110
1107
1100
1070
1064
1065
1061
1062
1260
1270
1080
1075
1063
1005
1020
1025
1030
1140
1040
1045
1010
1015
1255
1060
1055
1050
1035

Sistema de óleo
Sistema de aceite

7

Ref.	Código	Qtd	Nome	Nombre	Observações
1005	1028 9055 84	1	Reservatório	Depósito	
1010	0852 0010 45	1	Válvula	Válvula	
1015	0686 3718 24	1	Tampão	Tapón	
1020	1202 8992 00	1	Tampão	Tapón	
1025	0663 2102 15	1	Anel "O"	Junta tórica	
1030	1028 6281 40	1	Indicador de nível	Indicador de nivel	
1035	0392 1100 29	3	Amortecedor	Amortiguador	
1040	0266 2110 00	3	Porca	Tuerca	
1045	0301 2335 00	3	Arruela	Arandela	
1050	0333 3227 00	1	Arruela	Arandela	
1055	1028 7524 76	1	Cabo de terra	Cabo tierra	
1060	0226 0301 00	1	Parafuso	Tornillo	
1061	1503 2566 13	1	Te	Conexión en T	
1062	0605 8505 04	1	Redução	Reducción	
1063	1028 8695 68	1	Manômetro	Manómetro	
1064		1	Válvula de segurança	Válvula de seguridad	
	0830 1009 96	-	G15	G15	
	0830 1009 89	-	G18/22	G18/22	
1065	1028 9081 50	1	Mangueira	Manguera	
1070	0663 7134 00	2	Anel "O"	Junta tórica	
1075	0147 1326 03	4	Parafuso	Perno	
1080	0301 2335 00	4	Arruela	Arandela	
1085	1622 2728 20	1	Carcaça filtro óleo	Carcasa filtro aceite	
1090	0147 1325 03	2	Parafuso	Perno	
1095	0301 2335 00	2	Arruela	Arandela	
1100	1614 6118 00	1	Flange	Brida	
1105	0663 2101 95	1	Anel "O"	Junta tórica	
1106		1	Válvula termostática	Válvula termostatica	
	1622 7064 04	-	G15	G15	
	1622 7064 01	-	G18/22	G18/22	
1107		1	Adesivo válvula	Etiqueta	
	1092 0010 80	-	G15	G15	
	1092 0010 79	-	G18/22	G18/22	
1110	0147 1246 03	2	Parafuso	Perno	
1115	0301 2321 00	2	Arruela	Arandela	
1120	1619 3770 01	1	Niple	Niple	
1125	-	5	Niple	Niple	
	0571 0035 97	-	G15	G15	
	0571 0035 99	-	G18/22	G18/22	
1130	0663 2113 37	5	Anel "O"	Junta tórica	
1135	1622 4700 50	1	Bloco de instrumentos	Bloque de instrumentos	
1140	0663 2113 37	1	Anel "O"	Junta tórica	
1145	0211 1341 03	3	Parafuso	Perno	
1150	0301 2335 00	3	Arruela	Arandela	
1155	1622 0351 01	1	Separador de óleo	Separador de aceite	
1160	1622 0338 00	1	Niple	Niple	
1165	1622 0337 00	1	Tubo	Tubo	
1170	1513 0539 00	1	Tampão	Tanpón	
1175	0661 1000 60	1	Anel de vedação	Anillo de sellar	
1180	1513 0063 00	1	Mola	Resorte	
1185	0663 2105 40	1	Anel "O"	Junta tórica	

Continua na próxima página
Continúa en la siguiente página...

7

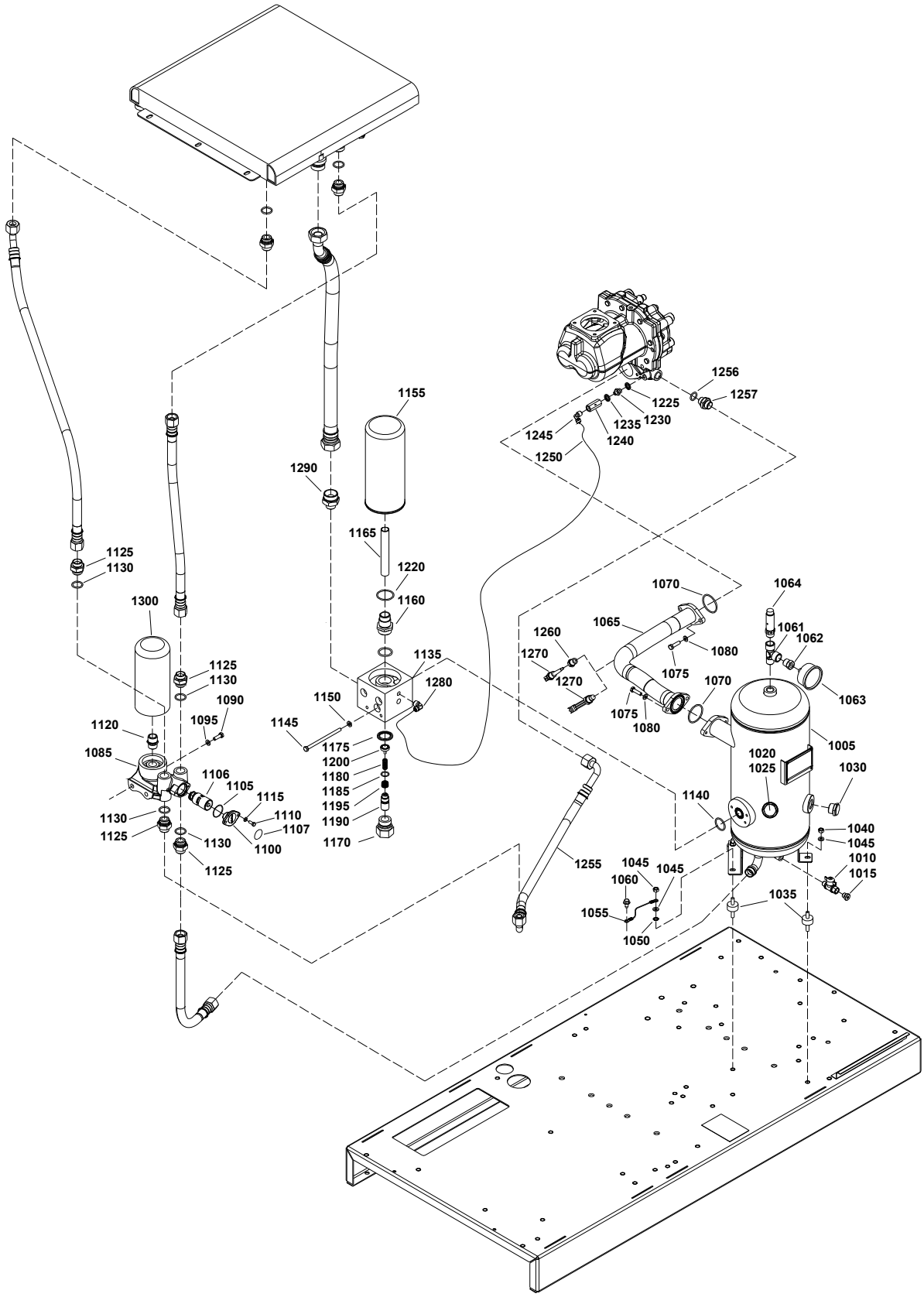
1256
1257
1225
1230
1235
1240
1245
1250
1155
1290
1165
1220
1160
1125
1130
1300
1125
1130
1090
1095
1120
1085
1106
1105
1115
1110
1107
1100
1130
1125
1130
1125
1135
1280
1150
1145
1175
1200
1180
1185
1195
1190
1170
1070
1064
1065
1061
1062
1260
1080
1270
1075
1270
1070
1063
1075
1080
1005
1020
1025
1030
1140
1040
1045
1010
1015
1255
1045
1060
1045
1035
1055
1050

Sistema de óleo
Sistema de aceite

7

Ref.	Código	Qtd	Nome	Nombre	Observações
1190	1513 0402 01	1	Pistão	Pistón	
1195	1513 0064 00	1	Mola	Resorte	
1200	1513 0401 01	1	Válvula	Válvula	
1210	0301 2335 00	4	Arruela	Arandela	
1215	0571 0036 01	1	Niple	Niple	
1220	0663 3130 00	1	Anel "O"	Junta tórica	
1225	0661 1000 42	1	Arruela	Arandela	
1230	2202 2130 45	1	Injetor de óleo	Injector de aceite	
1235	0661 1000 38	1	Arruela	Arandela	
1240	0823 0050 47	1	Válvula anti retorno	Válvula anti retorno	
1245	1028 8504 47	1	Cotovelo	Codo	
1250	0070 6002 68	CN	Tubo	Tubo	
1255	1028 9056 80	1	Mangueira	Manguera	
1256	0661 1000 39	1	Arruela	Arandela	
1257	1079 5840 15	1	Niple	Niple	
1260	1028 8561 09	1	Adaptador	Adaptador	**1)**
1270		1	Sensor	Sensor	
	1089 0574 70	-	G15/18/22	G15/18/22	
	1089 0637 29	-	G15/18/22VSD	G15/18/22VSD	
1280	1028 8504 47	1	Cotovelo	Codo	
1290	0571 0036 15	1	Niple	Niple	
1300	1613 6105 00	1	Filtro de óleo	Filtro de aceite	

1) Somente/solamente para G15/18/22.

8

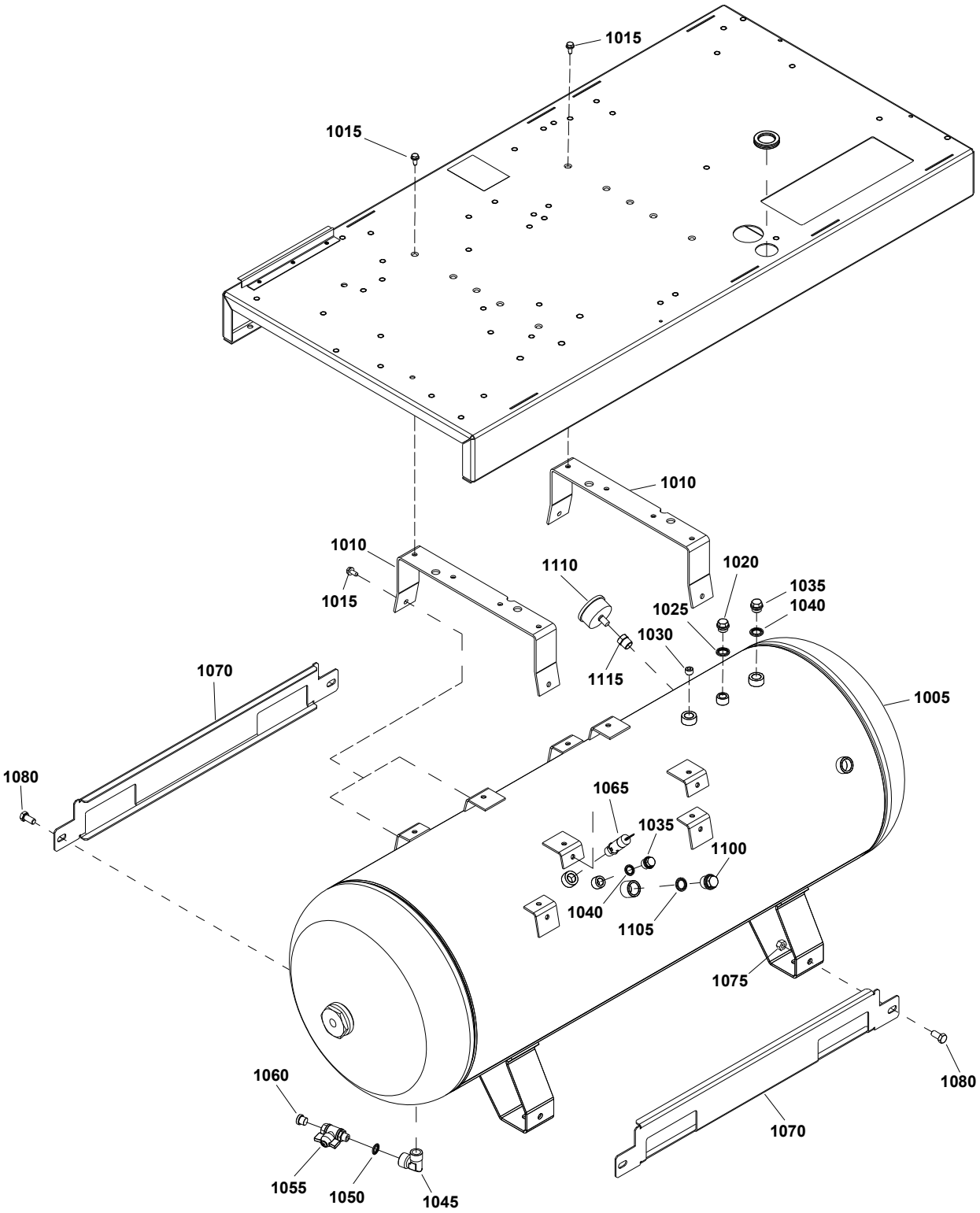
1015
1015
1010
1010
1015
1110
1020
1035
1040
1025
1030
1115
1005
1070
1080
1065
1035
1100
1040
1105
1075
1080
1060
1070
1055
1050
1045

Reservatório
Depósito

8

Ref.	Código	Qtd	Nome	Nombre	Observações
1005	-	1	Reservatório	Depósito	
	1028 9285 00	-	265L	265L	
	1028 9285 08	-	475L	475L	
1010	-	2	Suporte	Soporte	
	1028 8854 64	-	265L	265L	
	1028 8854 32	-	475L	475L	
1015	1028 8576 90	4	Parafuso	Tornillo	
1020	0686 3716 38	1	Tampão	Tapón	
1025	0661 1000 40	1	Arruela	Arandela	
1030	0686 6132 00	1	Tampão	Tapón	
1035	0686 3716 47	2	Tampão	Tapón	
1040	0661 1000 39	2	Arruela	Arandela	
1045	0605 9500 42	1	Cotovelo	Codo	
1050	0661 1000 40	1	Arruela	Arandela	
1055	0852 0010 22	1	Válvula	Válvula	
1060	0686 3718 16	1	Tampão	Tapón	
1065	0830 1008 85	1	Válvula de segurança	Válvula de seguridad	
1070	-	2	Chapa	Placa	
	1028 8854 47	-	265L	265L	
	1028 8854 48	-	475L	475L	
1075	0266 2112 00	4	Porca	Tuerca	
1080	0147 1400 03	4	Parafuso	Perno	
1085	0147 1373 03	4	Parafuso	Perno	
1090	0300 0274 17	8	Arruela	Arandela	
1095	0266 2111 00	4	Porca	Tuerca	
1100	0686 3716 35	1	Tampão	Tapón	
1105	0661 1000 43	1	Arruela	Arandela	
1110	1028 8695 68	1	Manômetro	Manómetro	
1115	0605 8505 04	1	Bucha de redução	Casquillo de reducción	**1)**

1) Somente/solamente para reservatório/depósito de 475L.

9

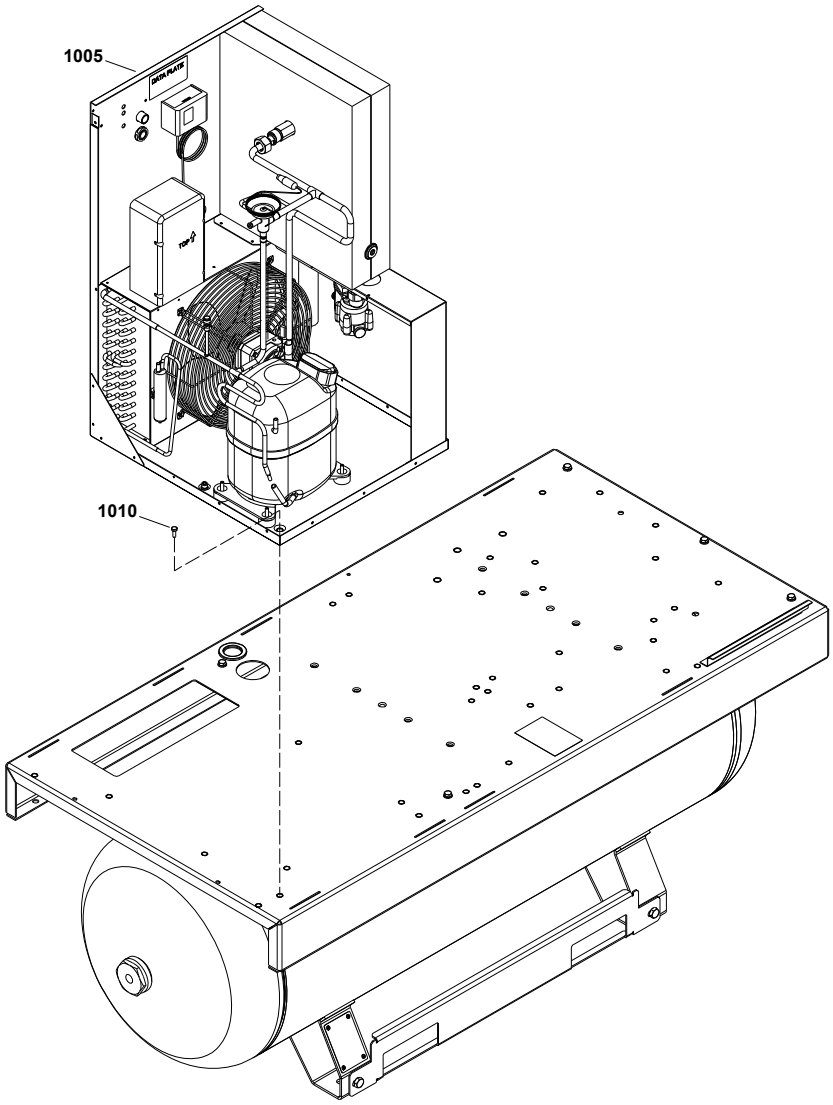

Secador de ar
Secador de aire

9

Ref.	Código	Qtd	Nome	Nombre	Observações
1005	-	1	Secador de ar	Secador de aire	
	4102 0019 21	-	E6X 230V-60Hz	E6X 230V-60Hz	**1)**
	4102 0019 45	-	E7X 230V-60Hz	E7X 230V-60Hz	**2)**
1010	0147 1322 03	2	Parafuso	Tornillo	

1) G15, G15 VSD
2) G18, G18VSD, G22, G22VSD

10

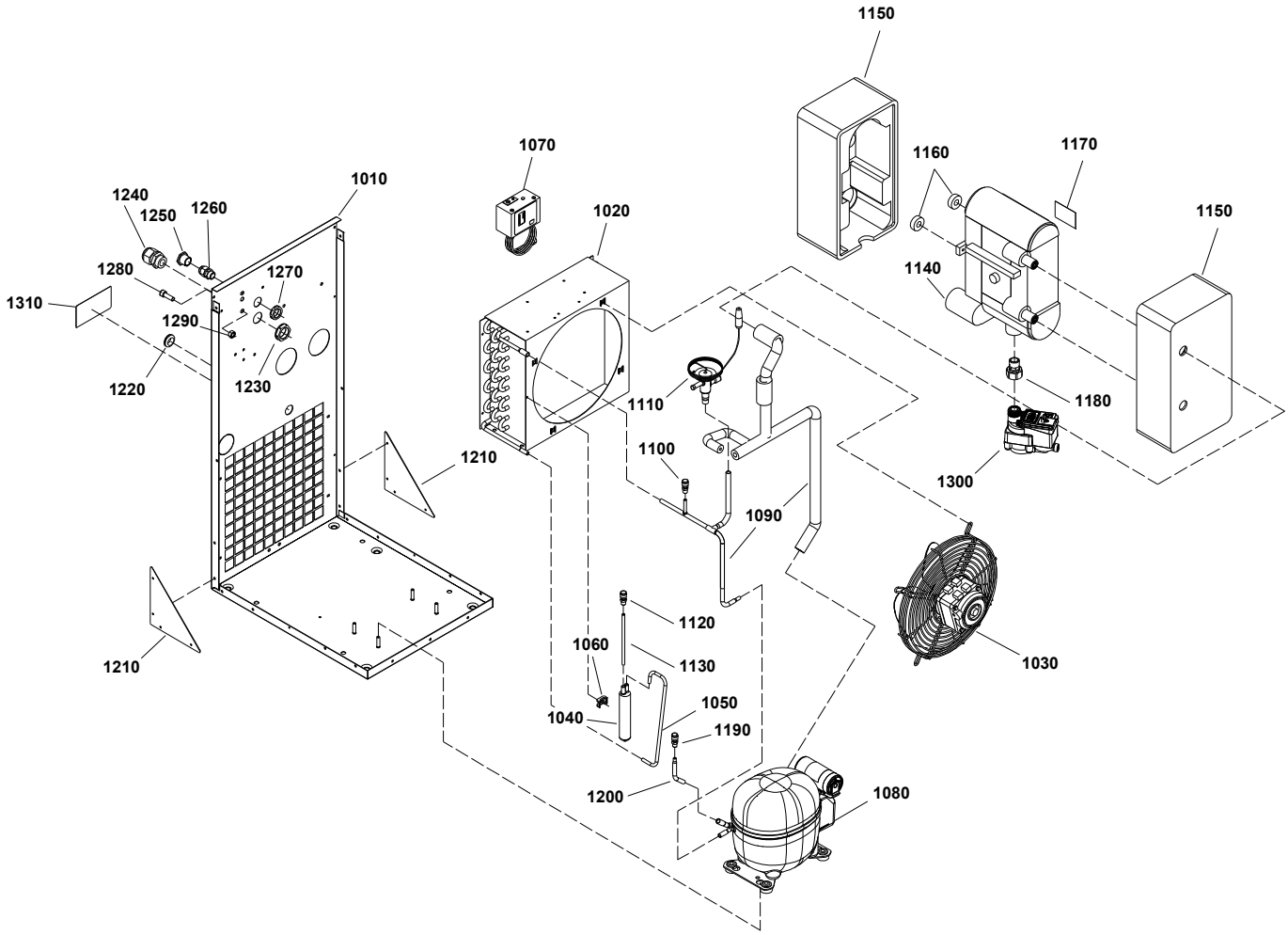
1150
1070
1160
1170
1010
1240
1250
1260
1020
1150
1280
1270
1140
1310
1290
1220
1230
1110
1180
1210
1100
1300
1090
1120
1060
1130
1030
1210
1050
1040
1190
1200
1080

Secador de ar - E6X
Secador de aire - E6X

10

Ref.	Código	Qtd	Nome	Nombre	Observações
	4102 0019 21	1	Secador de ar	Secador de aire	**R410A**
1010	2204 2057 81	1	Chassi	Bastidor	
-	0017 9862 67	1	Fita de alumínio 50mm	Cinta de alumínio 50mm	**1**
-	0395 1010 05	1	Fita isolante (C)	Cinta aislante (C)	**1**
-	2202 0073 49	1	Refrigeração-compressor	Refrigeración-compresor	**1**
-	2204 2097 10 •	1	Gás refrigerante	Gas refrigerante	**1**
1020	2202 7351 02 •	1	Condensador	Condensador	
-	2202 7373 03 •	1	Motor da hélice	Motor de hélice	**1**
-	2202 7413 12 •	1	Tubo capilar	Tubo capilar	**1**
1030	2202 7373 01	1	Ventilador	Ventilador	
1040	1617 2996 01	1	Filtro secador	Filtro secador	
-	2200 5997 43	1	Válv. de retenção + Tubo	Válv. de retención + Tubo	**1**
1050	2204 2058 82	1	Tubo	Tubo	
1060	0348 0110 03	2	Placa	Placa	
1070	1089 9139 35	1	Pressostato	Presostato	
1080	2203 0838 06	1	Compressor	Compressor	
-	2202 7651 43	1	Relé	Relé	**1**
-	2202 7652 55	1	Proteção de sobrecarga	Protección de sobrecarga	**1**
-	2202 7650 32 •	1	Capacitor	Capacitor	**1**
1090	2204 2058 81	1	Tubulação	Tubulación	
1100	2202 7334 81 •	1	Filtro	Filtro	
1110	1624 2906 00 •	1	Válvula	Válvula	
1120	2202 8516 00	1	Filtro	Filtro	
1130	2200 5997 43	1	Tubo	Tubo	
	2204 1844 81	1	Cj.Trocador de calor	Cj. Permutador de calor	
1140	2204 1844 01 •	1	Trocador de calor	Permutador de calor	
1150	2204 2055 01 •	2	Isolamento	Aislamiento	
1160	2202 7417 00 •	2	Bucha	Casquillo	
1170	2204 2656 80 •	1	Placa de dados	Placa de datos	
1180	2202 7703 01	1	Conexão	Conexión	
1190	2202 7334 81	1	Filtro	Filtro	
1200	2202 2058 26	1	Tubo	Tubo	
1210	2202 7706 00	2	Suporte	Soporte	
1220	0989 4220 08	1	Olhal	Ojal	
1230	2202 7705 00	1	Porca	Tuerca	
1240	0698 5141 22	1	Prensa cabos	Pasacables	
1250	2202 7705 00	1	Porca	Tuerca	
1260	9828 4998 08	1	Prensa cabos	Pasacables	
1270	0697 9809 53	1	Porca	Tuerca	
1280	0211 1325 03	2	Parafuso	Tornillo	
1290	0266 2110 00	2	Porca	Tuerca	
1300	2204 2134 43	1	Dreno LDI	Drenaje LDI	
-	0663 9096 00 •	1	Anel "O"	Junta tórica	**1**
-	2200 9020 17 •	1	Kit de desgaste dreno	Kit de desgaste dren	**1**
-	2902 0161 02 •	1	Filtro de malha	Filtro malla	**1**
-	1624 2906 00 •	1	Válvula reguladora	Válvula reguladora	**1**
-	2202 8516 00 •	1	Válvula de retenção	Válvula de retención	**1**
1310	2202 8405 00	1	Placa de dados	Placa de datos	
-	2205 0423 71	1	Cabo	Cable	**1**
-	1624 9804 00 •	1	Sensor de temperatura	Senor de temperatura	**1**
-	2205 0423 70 •	1	Diagrama elétrico	Diagrama eléctrico	**1**

1) Não ilustrado / No ilustrado

11

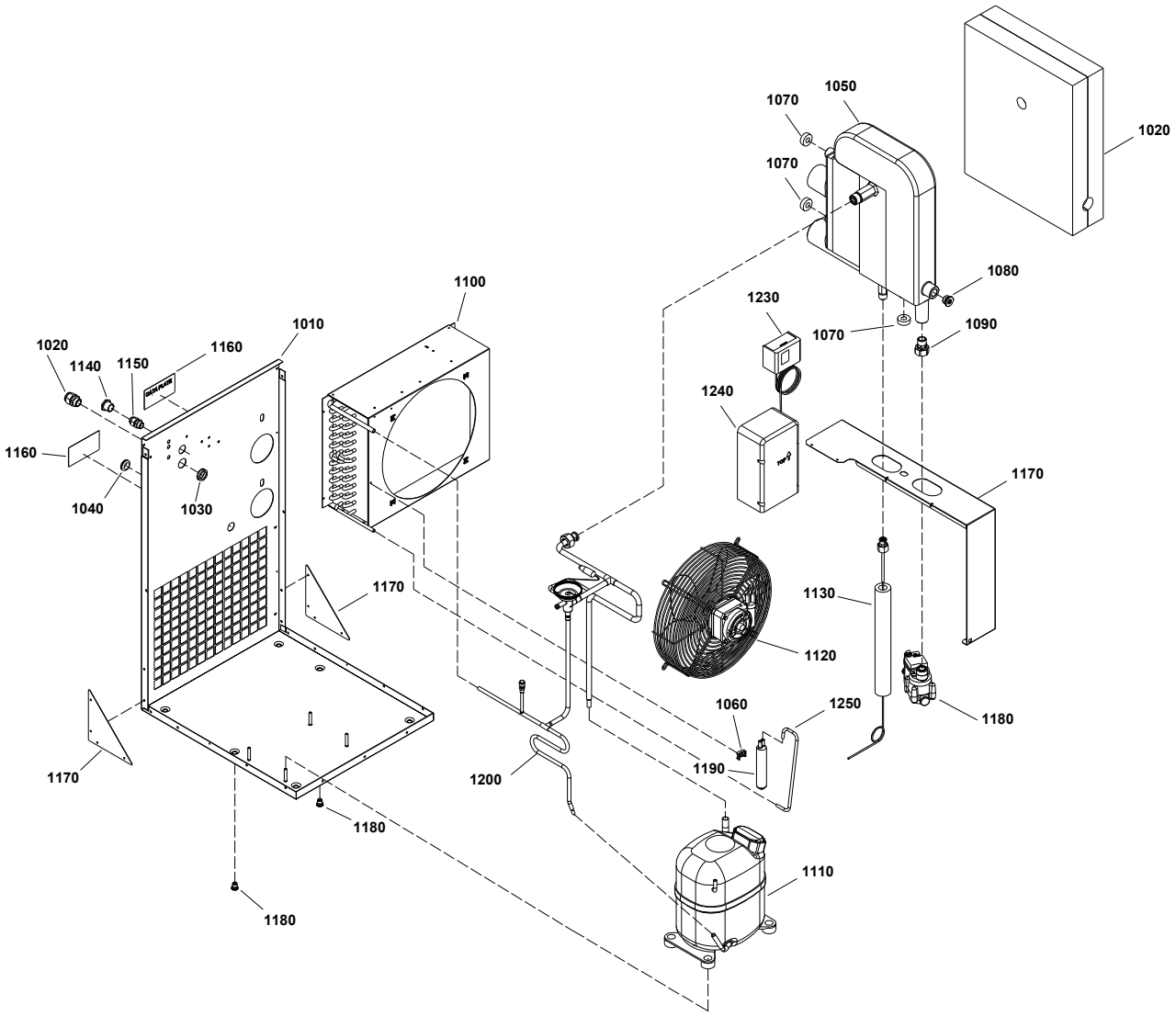
1050
1070
1070
1020
1080
1230
1070
1090
1100
1010
1020
1140
1150
1160
1240
1160
1170
1040
1030
1170
1130
1120
1060
1250
1180
1170
1200
1190
1180
1110
1180

Secador de ar - E7X
Secador de aire - E7X

11

Ref.	Código	Qtd	Nome	Nombre	Observações
	4102 0019 45	1	Secador de ar	Secador de aire	**R410A**
1010	2203 0859 81	1	Chassi	Bastidor	
-	0017 9862 67	1	Fita de alumínio 50mm	Cinta de alumínio 50mm	**1**
-	0395 1010 05	1	Fita isolante (C)	Cinta aislante (C)	**1**
-	2202 0066 48	1	Refrigeração-compressor	Refrigeración-compresor	**1**
-	1624 2708 00 •	1	Gás refrigerante	Gas refrigerante	**1**
-	1624 2486 03 ••	1	HGB TUH 9 R410A	HGB TUH 9 R410A	**1**
-	2202 8516 00 ••	1	Válvula de retenção	Válvula de retención	**1**
1020	0698 5141 21	1	Prensa cabos	Pasacables	
1030	0697 9809 53	1	Porca	Tuerca	
1040	0989 4220 08	1	Olhal	Ojal	
	2204 1847 81	1	Trocador de calor	Permutador de calor	
1050	2202 7898 01 •	1	Trocador de calor	Permutador de calor	
-	2204 1847 01 •	1	Isolamento	Aislamiento	**1**
-	2204 2071 01 •	1	Isolamento	Aislamiento	**1**
1060	2202 7407 00 •	1	Isolamento	Aislamiento	
1070	2202 7417 00 •	3	Bucha	Casquillo	
1080	2202 7427 00 •	1	Tampão	Tapón	
1090	2202 7703 01 •	1	Conexão	Conexión	
1100	2204 1677 01	1	Condensador	Condensador	
1110	1624 2616 11	1	Compressor	Compressor	
	1624 2725 01 •	1	Capacitor	Capacitor	**1**
1120	2202 7369 01	1	Ventilador	Ventilador	
-	2202 7373 05	1	Motor da hélice	Motor de hélice	**1**
1130	2202 7413 05	1	Tubo	Tubo	
1140	2202 7775 00	1	Adaptador	Adaptador	
1150	2202 7480 00	1	Prensa cabos	Pasacables	
1160	2202 8405 00	2	Placa de dados	Placa de datos	
1170	2202 7333 00	1	Suporte	Soporte	
1180	2202 7724 00	2	Parafuso	Perno	
1190	1617 2996 01	1	Filtro secador	Filtro secador	
1200	2203 0606 83	1	Tubo	Tubo	
1230	1089 9139 25	1	Pressostato	Presostato	
1240	2202 7370 00	1	Fitro	Filtro	
1250	2203 0606 84	1	Tubo	Tubo	
1260	0348 0110 03	2	Placa	Placa	
1170	2202 7706 00	2	Suporte	Soporte	
1180	2204 2134 43	1	Dreno LDI	Drenaje LDI	
-	0663 9096 00 •	1	Anel "O"	Junta tórica	**1**
-	2200 9020 17 •	1	Kit de desgaste dreno	Kit de desgaste dren	**1**
-	2902 0161 02 •	1	Filtro de malha	Filtro malla	**1**
-	2202 8516 00	1	Válvula de retenção	Válvula de retención	**1**
-	2202 7413 31	1	Tubo capilar	Tubo capilar	**1**
-	2203 0027 10	1	Tubo HE-DRAIN E7-10	TuboHE-DRAIN E7-10	**1**
-	2202 7425 01	1	Anel de vedação 3/4"	Anillo de sellar 3/4"	**1**
-	1624 9710 00	1	Isolamento térmico	Aislamiento termico	**1**
-	1624 9614 00	1	Isolamento térmico	Aislamiento termico	**1**
-	2205 0412 01	1	Cabo	Cable	**1**
-	1624 9804 00 •	1	Sensor de temperatura	Senor de temperatura	**1**
-	2205 0423 70 •	1	Diagrama elétrico	Diagrama eléctrico	**1**

1) Não ilustrado / No ilustrado

12

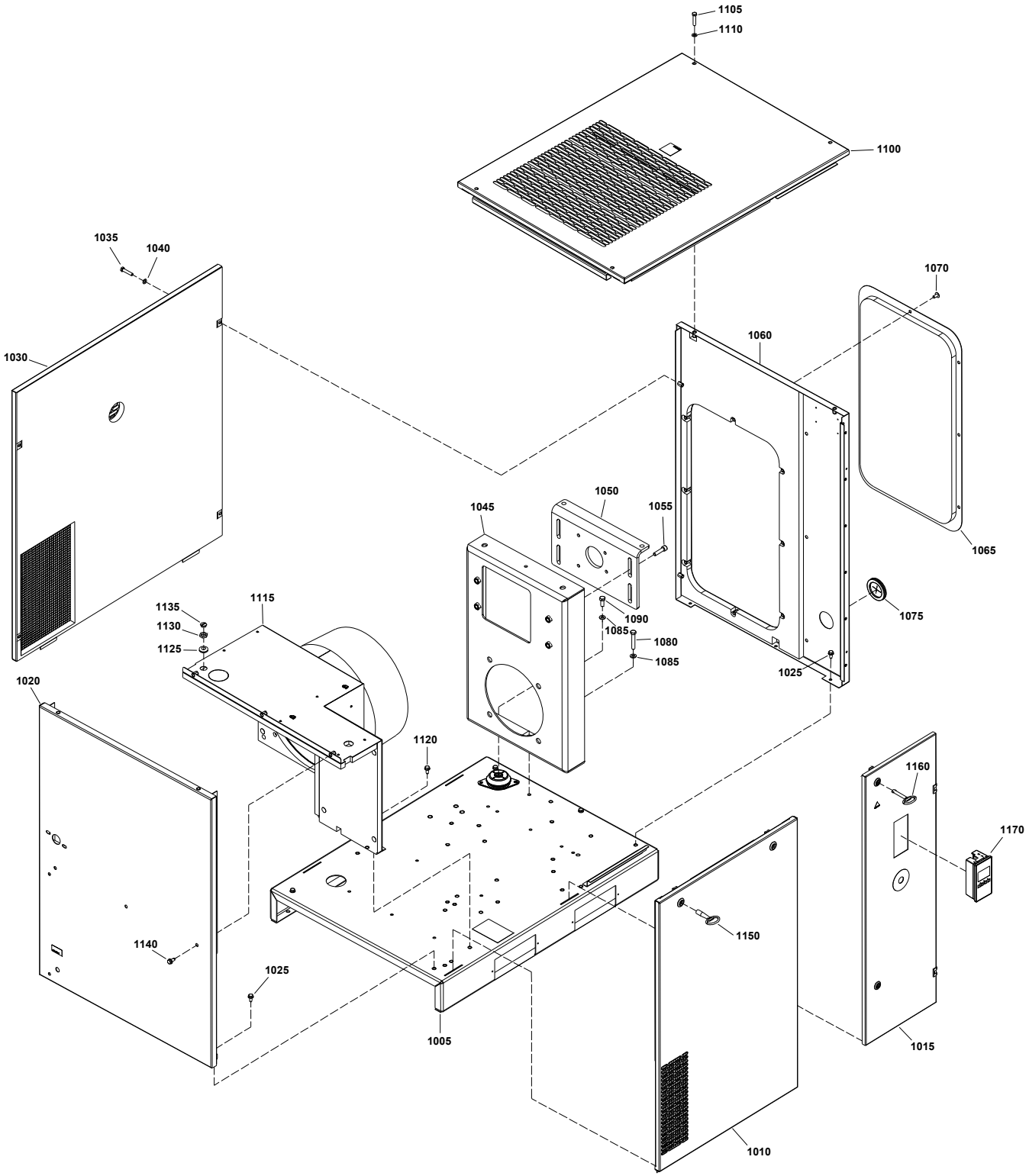
1105
1110
1100
1035
1040
1030
1070
1060
1065
1050
1045
1055
1075
1135
1115
1130
1125
1090
1085
1080
1085
1025
1020
1120
1160
1170
1150
1140
1025
1005
1015
1010

Carenagem - Pack
Carrocería - Pack

12

Ref.	Código	Qtd	Nome	Nombre	Observações
1005	1028 9057 53	1	Chassi	Bastidor	
1010	1028 9056 14	1	Painel	Panel	
1015	1028 9056 12	1	Porta	Puerta	
1020	1028 9057 55	1	Painel	Panel	
1025	1028 8576 90	5	Parafuso	Tornillo	
1030	1028 9056 10	1	Painel	Panel	
1035	0147 1328 03	4	Parafuso	Perno	
1040	0301 2335 00	4	Arruela	Arandela	
1045	1092 9037 26	1	Suporte	Soporte	
1050	1092 9037 42	1	Chapa	Placa	
1055	0211 1365 00	4	Parafuso	Tornillo	
1060	1028 9056 08	1	Painel	Panel	
1065	1028 9055 73	1	Tampa	Tapa	
1070	0215 0006 14	8	Parafuso	Perno	
1075	1088 0803 27	1	Olhal	Ojal	
1080	0147 1369 03	1	Parafuso	Perno	
1085	0301 2344 00	3	Arruela	Arandela	
1090	0147 1326 03	1	Parafuso	Perno	
1100	-	1	Teto	Techo	
	1028 9057 66	-	G15	G15	
	1028 9057 68	-	G18/22	G18/22	
1105	0147 1328 03	4	Parafuso	Perno	
1110	0301 2335 00	4	Arruela	Arandela	
1115	-	1	Duto do motor	Ducto del motor	
	1028 9056 42	-	G15	G15	
	1028 9055 39	-	G18/22	G18/22	
1120	1028 8576 90	4	Parafuso	Tornillo	
1125	0698 0153 00	1	Olhal	Ojal	
1130	1092 0001 12	1	Porca	Tuerca	
1135	1092 0001 06	1	Tampão	Tapón	
1140	1028 8576 90	3	Parafuso	Tornillo	
1150	1089 9068 01	1	Chave quadrada	Llave cuadrada	
1160	1028 7981 02	1	Chave	Llave	
1170	2204 1351 01	1	Módulo	Módulo	

13

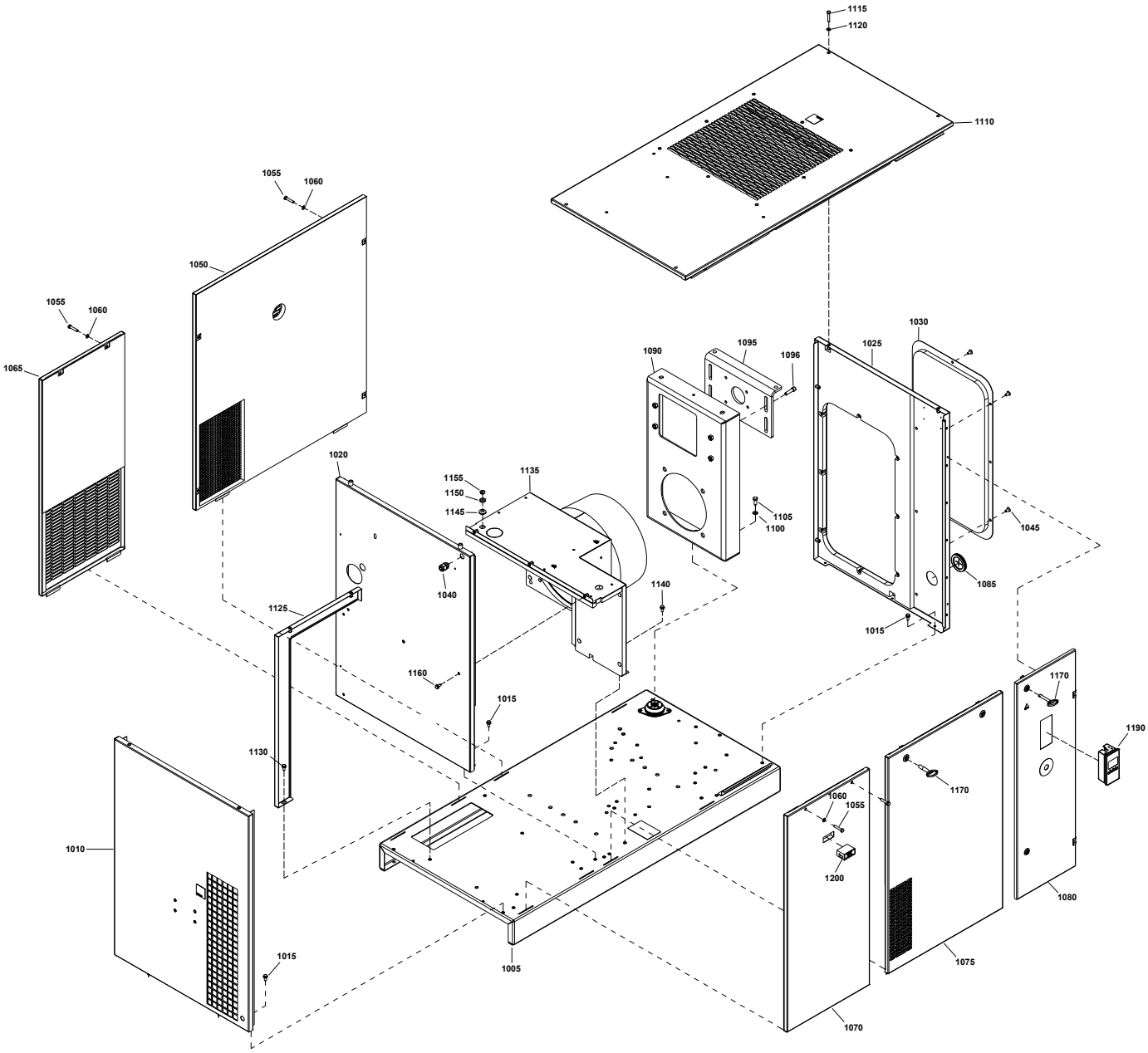
1115
1120
1110
1055
1060
1050
1055
1060
1065
1090
1095
1096
1025
1030
1020
1155
1150
1145
1135
1105
1100
1045
1040
1085
1140
1125
1015
1160
1015
1170
1190
1130
1170
1060
1055
1010
1200
1080
1015
1005
1075
1070

Carenagem - Full-Feature
Carrocería - Full-Feature

13

Ref.	Código	Qtd	Nome	Nombre	Observações
1005	1028 9055 82	1	Chassi	Bastidor	
1010	1028 9056 05	1	Painel	Panel	
1015	1028 8576 90	6	Parafuso	Tornillo	
1020	1028 9056 01	1	Painel	Panel	
1025	1028 9056 08	1	Painel	Panel	
1030	1028 9055 73	1	Tampa	Tapa	
1040	1028 7794 34	1	Prensa cabos	Pasacables	
1045	0215 0006 14	8	Parafuso	Perno	
1050	1028 9056 10	1	Painel	Panel	
1055	0147 1328 03	8	Parafuso	Perno	
1060	0301 2335 00	8	Arruela	Arandela	
1065	1028 9056 18	1	Painel	Panel	
1070	1028 9056 23	1	Painel	Panel	
1075	1028 9056 14	1	Painel	Panel	
1080	1028 9056 12	1	Porta	Puerta	
1085	1088 0803 27	1	Olhal	Ojal	
1090	1092 9037 26	1	Suporte	Soporte	
1095	1092 9037 42	1	Chapa	Placa	
1096	0211 1365 00	4	Parafuso	Tornillo	
1100	0301 2344 00	2	Arruela	Arandela	
1105	0147 1362 03	2	Parafuso	Tornillo	
1110	-	1	Teto	Techo	
	1028 9056 48	-	G15	G15	
	1028 9055 99	-	G18/22	G18/22	
1115	0147 1328 03	6	Parafuso	Perno	
1120	0301 2335 00	6	Arruela	Arandela	
1125	-	1	Placa secador	Placa secador	
	1028 9056 54	-	G15	G15	
	1028 9056 55	-	G18/22	G18/22	
1130	1028 8576 90	3	Parafuso	Tornillo	
1135	-	1	Duto do motor	Ducto del motor	
	1028 9056 42	-	G15	G15	
	1028 9055 39	-	G18/22	G18/22	
1140	1028 8576 90	4	Parafuso	Tornillo	
1145	0698 0153 00	1	Olhal	Ojal	
1150	1092 0001 12	1	Porca	Tuerca	
1155	1092 0001 06	1	Tampão	Tapón	
1160	1028 8576 90	3	Parafuso	Tornillo	
1170	1089 9068 01	1	Chave quadrada	Llave cuadrada	
1180	1028 7981 02	1	Chave	Llave	
1190	2204 1351 01	1	Módulo	Módulo	
1200	1613 0974 03	1	Termômetro	Termómetro	

14

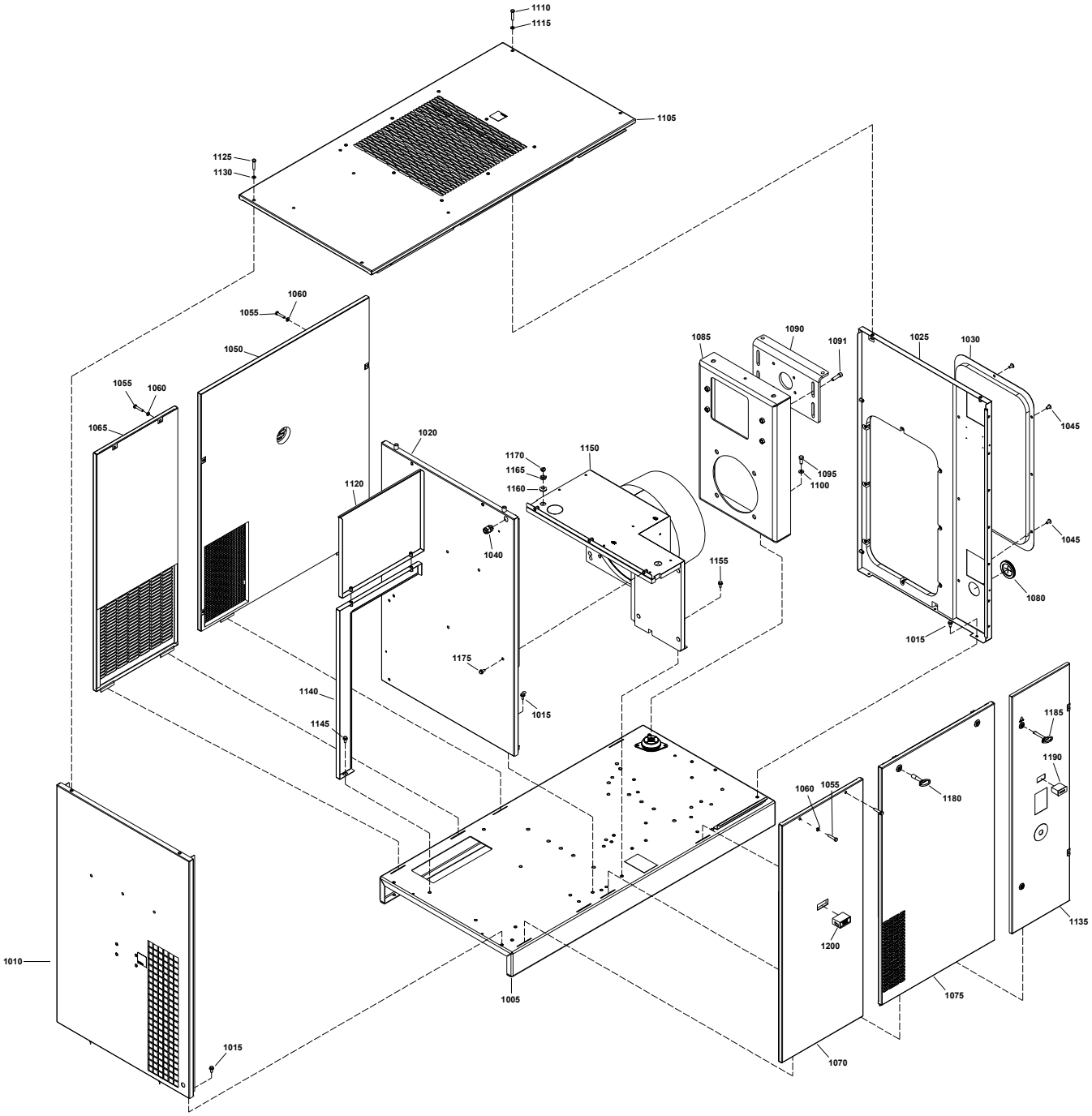
1110
1115
1105
1125
1130
1060
1055
1050
1055
1060
1065
1020
1170
1165
1160
1150
1120
1040
1155
1175
1140
1145
1015
1085
1090
1091
1095
1100
1025
1030
1045
1045
1080
1015
1185
1190
1060
1055
1180
1135
1200
1075
1070
1010
1005
1015

Carenagem - Full-Feature - VSD
Carrocería - Full-Feature - VSD

14

Ref.	Código	Qtd	Nome	Nombre	Observações
1005	1028 9055 82	1	Chassi	Bastidor	
1010	1028 9056 05	1	Painel	Panel	
1015	1028 8576 90	6	Parafuso	Tornillo	
1020	1028 9056 03	1	Painel	Panel	
1025	1028 9061 19	1	Painel	Panel	
1030	1028 9055 73	1	Tampa	Tapa	
1040	0698 5141 21	1	Prensa cabos	Pasacables	
1045	0215 0006 14	8	Parafuso	Perno	
1050	10289 055 76	1	Painel	Panel	
1055	0147 1328 03	8	Parafuso	Perno	
1060	0301 2335 00	8	Arruela	Arandela	
1065	1028 9060 98	1	Painel	Panel	
1070	1028 9061 04	1	Painel	Panel	
1075	1028 9055 95	1	Painel	Panel	
1080	1088 0803 27	1	Olhal	Ojal	
1085	1092 9037 26	1	Suporte	Soporte	
1090	1092 9037 42	1	Chapa	Placa	
1091	0211 1365 00	4	Parafuso	Tornillo	
1095	0211 1365 00	2	Parafuso	Tornillo	
1100	0301 2344 00	2	Arruela	Arandela	
1105	-	1	Teto	Techo	
	1028 9056 48	-	G15VSD	G15VSD	
	1028 9055 99	-	G18/22VSD	G18/22VSD	
1110	0147 1328 03	4	Parafuso	Perno	
1115	0301 2335 00	4	Arruela	Arandela	
1120	1028 9061 21	1	Chapa	Placa	
1125	0147 1328 03	4	Parafuso	Perno	
1130	0301 2335 00	4	Arruela	Arandela	
1135	1028 9061 10	1	Porta	Puerta	
1140	-	1	Placa secador	Placa secador	
	1028 9056 74	-	G15VSD	G15VSD	
	1028 9056 75	-	G18/22VSD	G18/22VSD	
1145	1028 8576 90	3	Parafuso	Tornillo	
1150	-	1	Duto do motor	Ducto del motor	
	1028 9056 42	-	G15VSD	G15VSD	
	1028 9055 39	-	G18/22VSD	G18/G22VSD	
1155	1028 8576 90	4	Parafuso	Tornillo	
1160	0698 0153 00	1	Olhal	Ojal	
1165	1092 0001 12	1	Porca	Tuerca	
1170	1092 0001 06	1	Tampão	Tapón	
1175	1028 8576 90	3	Parafuso	Tornillo	
1180	1089 9068 01	1	Chave quadrada	Llave cuadrada	
1185	1028 7981 02	1	Chave	Llave	
1190	1089 0642 06	1	Horímetro	Cuentahoras	
1200	1613 0974 03	1	Termômetro	Termómetro	

15

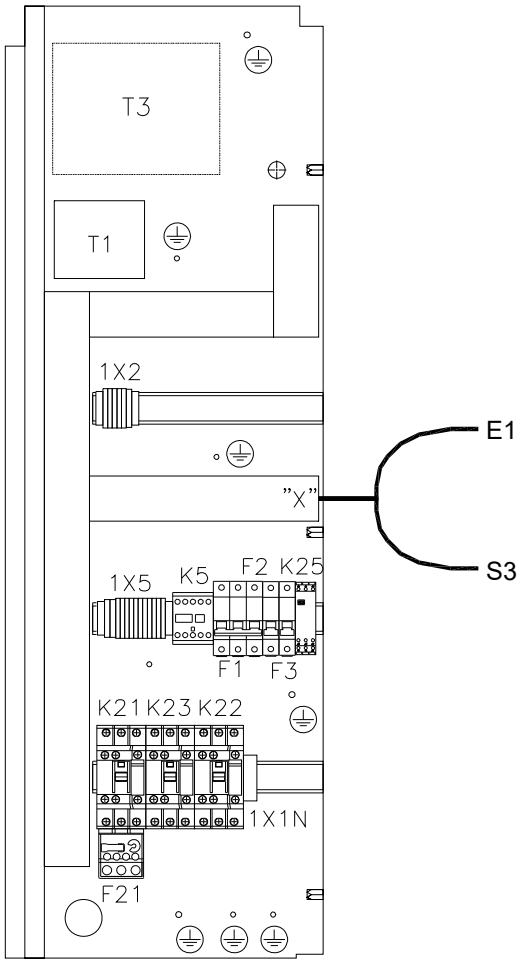
T3
T1
1X2
E1
"X"
S3
1X5
K5
F2
K25
F1
F3
K21
K23
K22
1X1N
F21

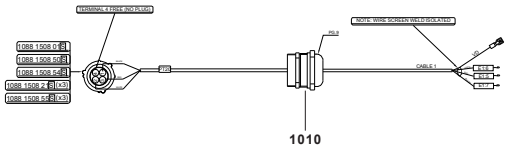
1010

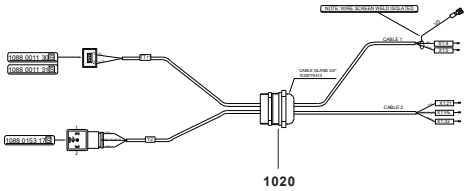
1020

Componentes do cubículo - YD
Componentes del cubículo - YD

15

Ref.	Código	Qtd	Nome	Nombre	Observações
F21	-	1	Relá de sobrecarga	Relé de sobrecarga	
	1028 8909 04		G15 380/440V	G15 380/440V	
	1028 8909 00		G18 380/440V,	G18 380/440V,	
			G22 440V	G22 440V	
	1028 8908 98		G15 220V,	G15 220V,	
			G22 380V	G22 380V	
	1028 9062 58		G18 220V	G18 220V	
	1028 9062 61		G22 220V	G22 220V	
K21	-	1	Contator	Contactor	
	1028 8905 28		G15 380/440V,	G15 380/440V,	
			G18 440V	G18 440V	
	1028 8909 02		G18 380V,	G18 380V,	
			G22 440V	G22 440V	
	1028 8908 99		G22 380V	G22 380V	
	1028 9062 63		G15 220V,	G15 220V,	
			G18 220V	G18 220V	
	1028 9062 62		G22 220V	G22 220V	
P/K21	1028 8892 43	1	Bloco supressor	Bloque supresor	
K22	-	1	Contator	Contactor	
	1028 8909 03		G15 440V	G15 440V	
	1028 8909 01		G15 380V,	G15 380V,	
			G18 380/440V,	G18 380/440V,	
			G22 440V	G22 440V	
	1028 8905 28		G15 220V,	G15 220V,	
			G22 380V	G22 380V	
	1028 8909 02		G18 220V,	G18 220V,	
			G22 220V	G22 220V	
P/K22	1028 8892 43	1	Bloco supressor	Bloque supresor	
K23	-	1	Contator	Contactor	
	1028 8905 28		G15 380/440V,	G15 380/440V,	
			G18 440V	G18 440V	
	1028 8909 02		G18 380V,	G18 380V,	
			G22 440V	G22 440V	
	1028 8908 99		G22 380V	G22 380V	
	1028 9062 63		G15 220V,	G15 220V,	
			G18 220V	G18 220V	
	1028 9062 62		G22 220V	G22 220V	
P/K23	1028 8892 43	1	Bloco supressor	Bloque supresor	
K25	-	1	Relé de proteção	Relé de protección	
	1028 6647 29		220V	220V	
	1028 6647 28		380V	380V	
	1028 6647 26		440V	440V	
K5	1028 8586 58	1	Contator	Contactor	
P/K5	1028 9062 64	1	Bloco supressor	Bloque supresor	
T1	1028 9062 65	1	Transformador	Transformador	
F1	1028 7348 13	1	Minidisjuntor	Disyuntor miniatura	
F2	1028 7723 12	1	Minidisjuntor	Disyuntor miniatura	
F3	1028 7723 12	1	Minidisjuntor	Disyuntor miniatura	
S3	1028 8699 69	1	Botão de emergência	Botón de emergencia	
P/E1	1089 0716 04	1	Conector	Conector	
P/E1	1089 0716 10	1	Conector	Conector	
M20	0698 5141 21	1	Prensa cabo	Prensacable	

Continua na próxima página
Continúa en la siguiente página...

15

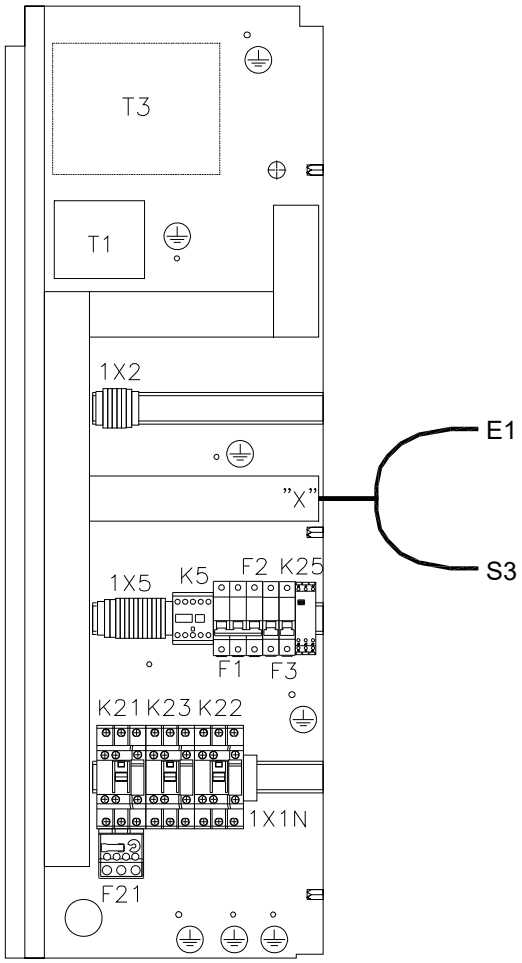
T3
T1
1X2
E1
"X"
S3
1X5
K5
F2
K25
F1
F3
K21
K23
K22
1X1N
F21

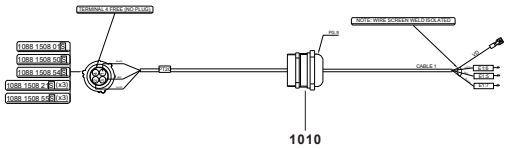
1010

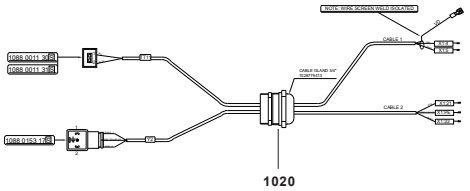
1020

Componentes do cubículo - YD
Componentes del cubículo - YD

15

Ref.	Código	Qtd	Nome	Nombre	Observações
1X1N	-	1	Borne	Borne	
	1028 9081 46		G22 220V	G22 220V	
	1028 9146 49		G15/18 220V, G22 380V	G15/18 220V, G22 380V	
	1028 9146 45		G15 380/440V	G15 380/440V	
	1028 9146 47		G18 380/440V, G22 440V	G18 380/440V, G22 440V	
1X5	1028 9346 28	1	Régua de Bornes	Conjunto de bornes	
1010	1028 9062 59	1	Chicote PT20	Conjunto de cables PT20	
1020	1028 9062 60	1	Chicote TT11/Y2	Conjunto de cables TT11/Y2	
1030	1202 6584 00	1	Guarnição (não ilustrado)	Guarnición (no ilustrado)	

16

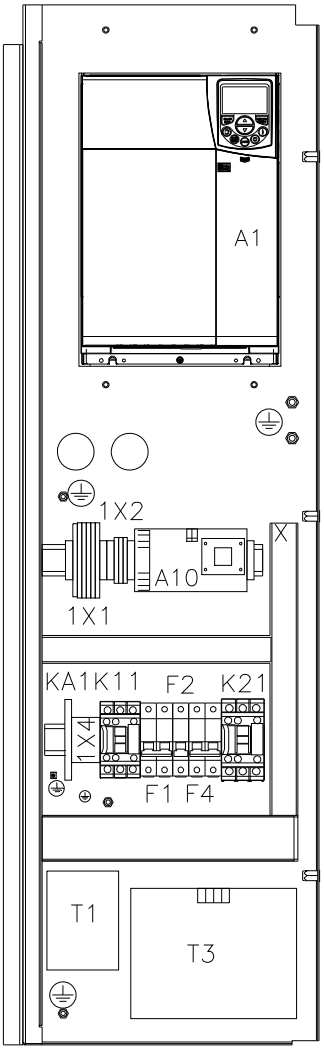

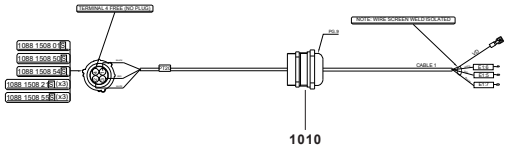

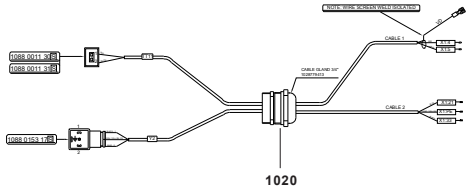

Componentes do cubículo - VSD
Componentes del cubículo - VSD

16

Ref.	Código	Qtd	Nome	Nombre	Observações
S3	1028 9081 30	1	Botão de emergência	Botón de emergencia	
	1028 9081 31	1	Veneziana	Rejilla	**1)**
1x4	1028 9081 32	1	Conjunto de bornes	Conjunto de bornes	
A1		1	Inversor	Convertidor	
	1028 9081 02		G15 380V	G15 380V	
	1028 9081 44		G15 440V, G22 380/440V	G15 440V, G22 380/440V	
	1028 9081 45		G18 380V	G18 380V	
P/A1	1028 9081 33	1	Acessórios elétricos (IOR-B)	Accesorios electricos (IOR-B)	
P/A1	1028 9081 35	1	Acessórios elétricos (IHM)	Accesorios electricos (IHM)	
P/A1		1	Acessórios elétricos - Cabo (Cabo IHM)	Accesorios electricos (Cable IHM)	
	1028 9081 36		G15-18k 380V	G15-18 380V	
	1028 8586 67		G15 440V,G22 380/440V	G15 440V, G22 380/440V	
P/A1	1028 9154 51	1	Etiqueta	Etiqueta	
M40	1028 9081 34	1	Prensa cabo	Pasacable	
M2	1028 8774 08	1	Ventilador	Ventilador	
P/M2	1028 9269 22	1	Conjunto veneziana	Conjunto rejilla	
P/M2	1028 9081 38	1	Suporte	Soporte	
1x1	1028 9081 39	1	Conjunto de bornes	Conjunto de bornes	
F2	1028 8700 56	1	Minidisjuntor	Disyuntor miniatura	
K11	1028 9075 85	1	Contator	Contactor	
P/K11	10289 075 86	1	Bloco supressor	Bloque supresor	
KA1	1028 8905 33	1	Borne relé	Borne relé	
A10	1028 8905 29	1	Fonte de alimentação	Fuente de alimentación	
P/M2	1028 9154 02	CN	Conector	Conector	
PG13,5		1	Prensa cabo	Pasacable	
	1028 8828 59		G15 380V	G15 380V	
	1028 9075 94		G15 440V, G18 380V, G22 380/440V	G15 440V, G18 380V, G22 380/440V	
T1	1028 8601 37	1	Transformador	Transformador	
K21	-	1	Contator	Contactor	
	1028 8905 28		G15 380V	G15 380V	
	1028 9081 42		G15 440V, G22 380/440V	G15 440V, G22 380/440V	
P/K21	1028 8892 43	1	Bloco supressor	Bloque supresor	
F1	1028 8703 56	1	Minidisjuntor	Disyuntor miniatura	
F4	1028 8703 56	1	Minidisjuntor	Disyuntor miniatura	
F5		1	Minidisjuntor	Disyuntor miniatura	
	1028 8700 56		G22 440V	G22 440V	
1x2	1028 9269 24	1	Conjunto de bornes	Conjunto de bornes	
T3	1028 8204 32	1	Transformador	Transformador	**2)**
IHM		1	Acessórios mecânicos-Drive	Accesorios mecanicos-Drive	
	1028 9081 43		G15 440V, G22 380/440V	G15 440V, G22 380/440V	
KA2	1028 8905 33	1	Relé de interface	Relé de interfaz	**3)**
KA3	1028 8905 33	1	Relé de interface	Relé de interfaz	**3)**
KA4	1028 8905 33	1	Relé de interface	Relé de interfaz	**3)**
1010	1028 9062 59	1	Chicote PT20	Conjunto de cables PT20	
1020	1028 9062 60	1	Chicote TT11/Y2	Conjunto de cables TT11/Y2	
1030	1202 6584 00	1	Guarnição (não ilustrado)	Guarnición (no ilustrado)	

1) Para 380V
2) Para 440V
3) Para G15 440V / G22 380/440V

17

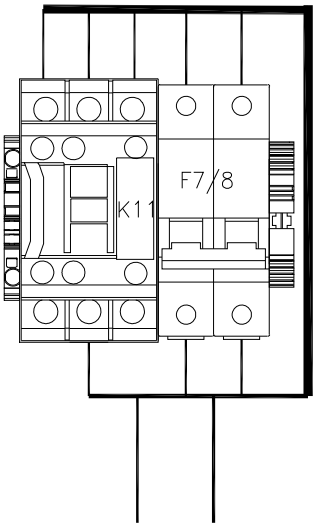

220/380V

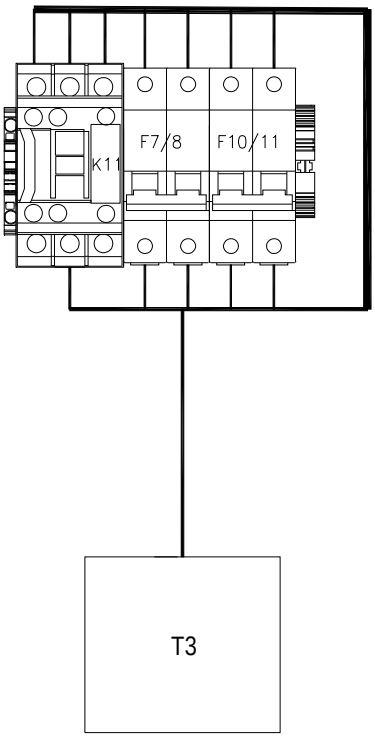

440V

Kit secador
Kit secador

17

Ref.	Código	Qtd	Nome	Nombre	Observações
	1028 9067 92	1	Kit secador 220/380V	Kit secador 220/380V	
	1028 8616 19 •	2	Poste final	Poste final	
F7/8	1028 8616 02 •	1	Mini disjuntor	Mini disyuntor	
K11	1028 8909 01 •	1	Contator	Contactor	
P/K11	1028 8892 43 •	1	Bloco supressor	Bloque supresor	
	1028 9067 93	1	Kit secador 440V	Kit secador 440V	
	1028 8616 19 •	2	Poste final	Poste final	
F7/8	1028 8616 02 •	1	Mini disjuntor	Mini disyuntor	
K11	1028 8909 01 •	1	Contator	Contactor	
P/K11	1028 8892 43 •	1	Bloco supressor	Bloque supresor	
F10/11	1028 8703 56 •	1	Mini disjuntor	Mini disyuntor	
T3	1028 8204 32 •	1	Transformador	Transformador	

18

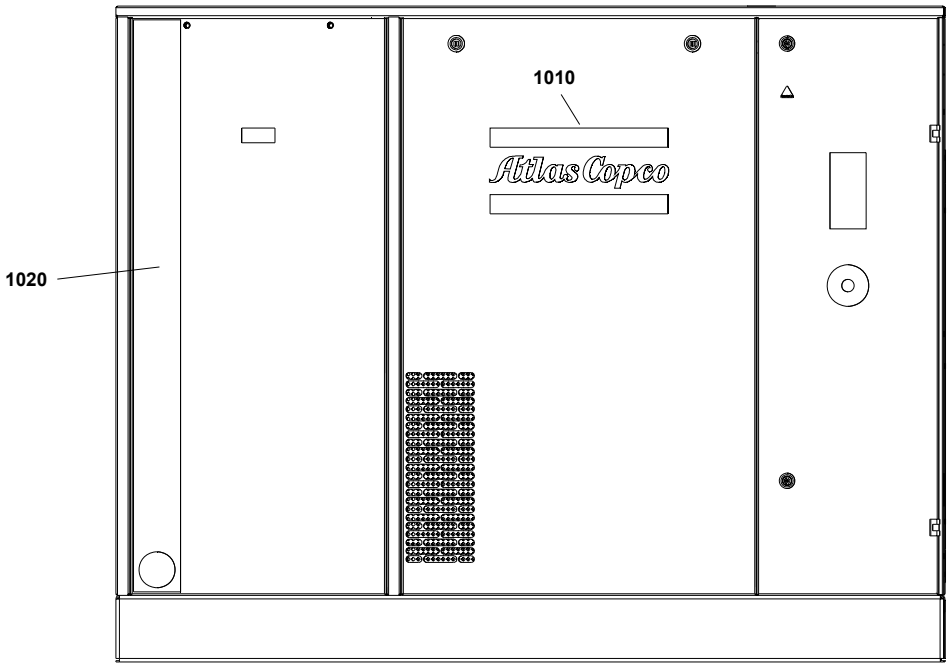

Etiquetas
Etiquetas

18

Ref.	Código	Qtd	Nome	Nombre	Observações
1010	0690 1132 01	1	Etiqueta - logo	Etiqueta - logo	
1020	1028 9056 77	1	Etiqueta	Etiqueta	

Notas:

Notas:

Notas:

Notas:

Notas:

Notas:

Notas:

Notas:

In order to be First in Mind-First in Choice® for all your quality compressed air needs, Atlas Copco delivers the products and services that help to increase your business' efficiency and profitability.

Atlas Copco's pursuit of innovation never ceases, driven by our need for reliability and effeciency. Always working with you, we are committed to providing you the customized quality air solution that is the driving force behind your business.

No. 1028 9057 01 / 2023-03 - Printed in Belgium

Atlas Copco

www.atlascopco.com/pt-br